МИКРОН-МАРИН
micron-marine

КАТАЛОГ ПРОИЗВОДИМОГО И ПОСТАВЛЯЕМОГО СУДОВОГО ОБОРУДОВАНИЯ

11

ООО «Микрон-Марин»
г. Санкт-Петербург
E-mail: micron@micron-marine.ru
Тел.: (812) 322 – 89 – 22

ООО «Микрон-Марин»
г. Н. Новгород
E-mail: info_nn@micron-marine.ru
Тел.: (831) 233 – 01 – 23

Содержание

Оборудование, поставляемое компанией ООО «Микрон-Марин»....3
Пластинчатые теплообменники компании АО «Ридан»....4
Поставляемое оборудование....5
Оборудование, производимое компанией ООО «Микрон-Марин»....13
Вьюшки ОСТ5.2109....13
Горловины ГОСТ 2021....15
Киповые планки ГОСТ 4127....17
Киповые планки ГОСТ 11264....19
Киповые планки ОСТ5Р.2183....23
Клюзы литые ГОСТ 25056....25
Кнехты ГОСТ 11265....28
Кнехты с вращающимися тумбами ОСТ5.2180....32
Клюзы роликовые....33
Роульсы ГОСТ 9321....34
Стопоры ОСТ5.2262....35
Стопоры ОСТ5.2282....36
Стопоры фрикционные ОСТ5.2539....37
Стопоры роликовые....38
УКЦ ОСТ5.2272....39
Держатель буксирного каната ОСТ5.2239....42
Профили стальные гнутые листовые с трапециевидным гофром ГОСТ 9234....43

ООО «Микрон-Марин»
г. Санкт-Петербург
E-mail: micron@micron-marine.ru
Тел.: (812) 322 – 89 – 22

ООО «Микрон-Марин»
г. Н. Новгород
E-mail: info_nn@micron-marine.ru
Тел.: (831) 233 – 01 – 23

Оборудование, поставляемое компанией ООО «Микрон-Марин»

1. **СУДОВЫЕ УСТРОЙСТВА:**
   - Подруливающие устройства
   - Спасательные и шлюпочные устройства
   - Якорно-швартовные устройства
   - Буксирные устройства
   - Грузовые устройства

2. **СУДОВЫЕ СИСТЕМЫ**
   - Оборудование системы бытовой пресной воды
   - Оборудование системы сточных и хозяйственно-бытовых вод
   - Оборудование системы водяного отопления
   - Система водяного пожаротушения
   - Система водяного пожаротушения локального применения
   - Система аэрозольного пожаротушения
   - Система углекислотного тушения
   - Оборудование балластно-осушительной системы
   - Оборудование системы нефтесодержащих трюмных вод
   - Система гидравлики дистанционно управляемой арматуры

3. **ОБОРУДОВАНИЕ ЛИКВИДАЦИИ АВАРИЙНОГО РАЗЛИВА НЕФТИ**

4. **СИСТЕМЫ УСПОКОЕНИЯ КАЧКИ**
   - Активная система успокоения качки
   - Пассивная система успокоения качки

5. **ДЕЛЬНЫЕ ВЕЩИ**
   - Двери
   - Крышки сходных люков и горловины
   - Окна и иллюминаторы

6. **ЭНЕРГЕТИЧЕСКАЯ УСТАНОВКА**
   - Котлы,
   - Инсинераторы

7. **СИСТЕМЫ ЭНЕРГЕТИЧЕСКОЙ УСТАНОВКИ**
   - Оборудование топливной системы
   - Оборудование системы охлаждения
   - Оборудование системы сжатого воздуха
   - Газовыпускная система
   - Система термальной жидкости
   - Система подогрева жидкостей в цистернах и танках
   - Система испарительной опреснительной установки

ООО «Микрон-Марин»
г. Санкт-Петербург
E-mail: micron@micron-marine.ru
Тел.: (812) 322 – 89 – 22

ООО «Микрон-Марин»
г. Н. Новгород
E-mail: info_nn@micron-marine.ru
Тел.: (831) 233 – 01 – 23

Пластинчатые теплообменники компании АО «Ридан»

ридан

СЕРТИФИКАТ
ПАРТНЕРА

Настоящим подтверждаем, что ООО "Микрон-Марин" (ИНН 4716036566), г. Санкт-Петербург является официальным партнером по реализации теплообменного оборудования «Ридан» для промышленного применения на территории России.

ДЕЙСТВИТЕЛЕН ДО
31.12. 25

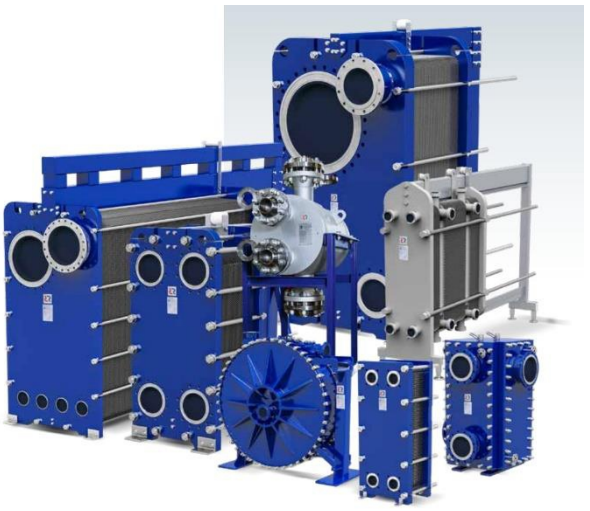

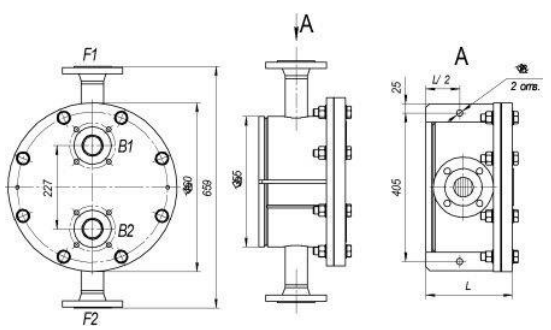

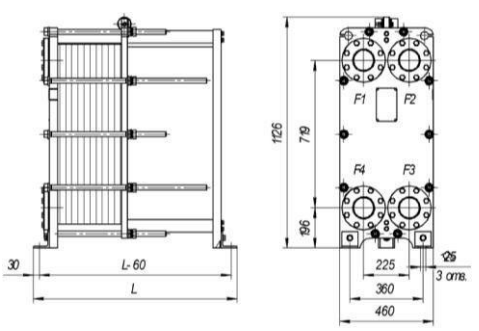

Сварные пластинчатые теплообменники

Разборные пластинчатые теплообменники

ООО «Микрон-Марин»
г. Санкт-Петербург
E-mail: micron@micron-marine.ru
Тел.: (812) 322 – 89 – 22

ООО «Микрон-Марин»
г. Н. Новгород
E-mail: info_nn@micron-marine.ru
Тел.: (831) 233 – 01 – 23

Поставляемое оборудование

Система водоподготовки: опреснитель, стерилизатор, минерализатор

Система автоматического управления сбросом нефтесодержащих вод

Сепаратор нефтесодержащих вод

Установка очистки сточных вод

Система управления баластных вод

Система очистки балластных вод

Генератор инертного газа

Инсинератор

Трюмная сигнализация

ООО «Микрон-Марин»
г. Санкт-Петербург
E-mail: micron@micron-marine.ru
Тел.: (812) 322 – 89 – 22

ООО «Микрон-Марин»
г. Н. Новгород
E-mail: info_nn@micron-marine.ru
Тел.: (831) 233 – 01 – 23

Поставляемое оборудование

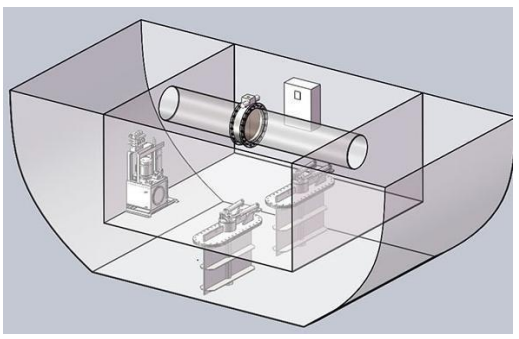

Пассивная система успокоения качки

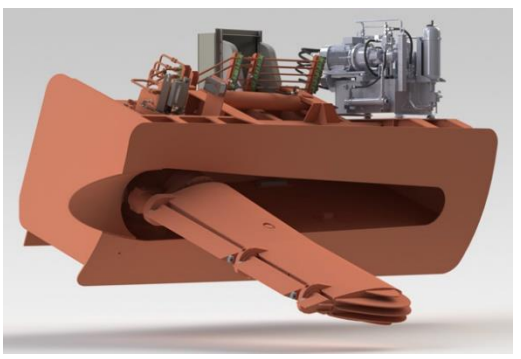

Активная система успокоения качки

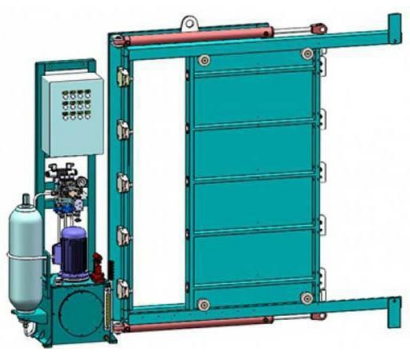

Клинкетная дверь с гидроприводом

Стальная дверь

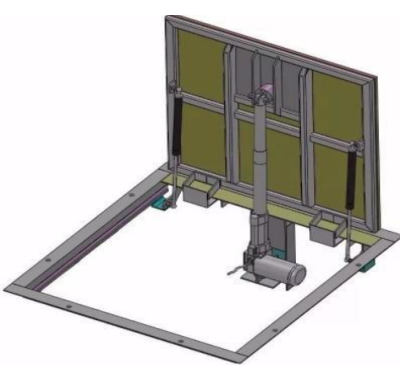

Крышка люка

ООО «Микрон-Марин»
г. Санкт-Петербург
E-mail: micron@micron-marine.ru
Тел.: (812) 322 – 89 – 22

ООО «Микрон-Марин»
г. Н. Новгород
E-mail: info_nn@micron-marine.ru
Тел.: (831) 233 – 01 – 23

Поставляемое оборудование

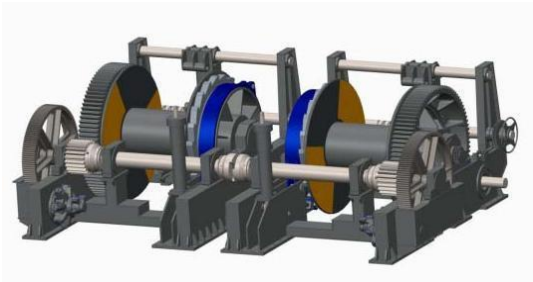

Буксирная лебедка

Телескопический трап

Рольставни

Спускоподъемное устройство

Океанографическая лебедка для научно-исследовательского судна

ООО «Микрон-Марин»
г. Санкт-Петербург
E-mail: micron@micron-marine.ru
Тел.: (812) 322 – 89 – 22

ООО «Микрон-Марин»
г. Н. Новгород
E-mail: info_nn@micron-marine.ru
Тел.: (831) 233 – 01 – 23

Поставляемое оборудование

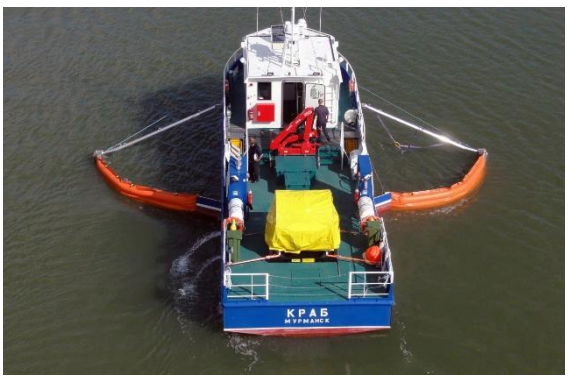

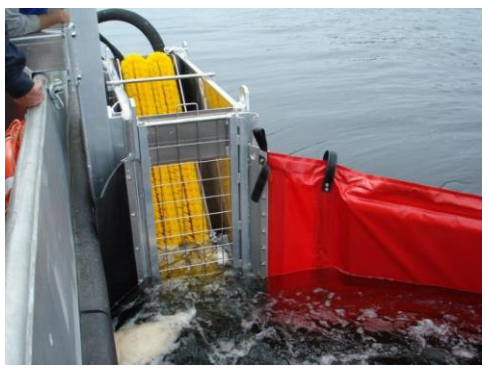

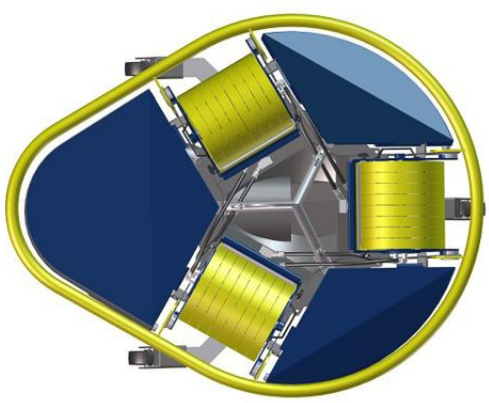

Оборудование для ликвидации аварийных разливов нефти

ООО «Микрон-Марин»
г. Санкт-Петербург
E-mail: micron@micron-marine.ru
Тел.: (812) 322 – 89 – 22

ООО «Микрон-Марин»
г. Н. Новгород
E-mail: info_nn@micron-marine.ru
Тел.: (831) 233 – 01 – 23

Поставляемое оборудование

Компрессор высокого давления с водяным охлаждением

Винтовые компрессоры

Воздушный компрессор 702 серии

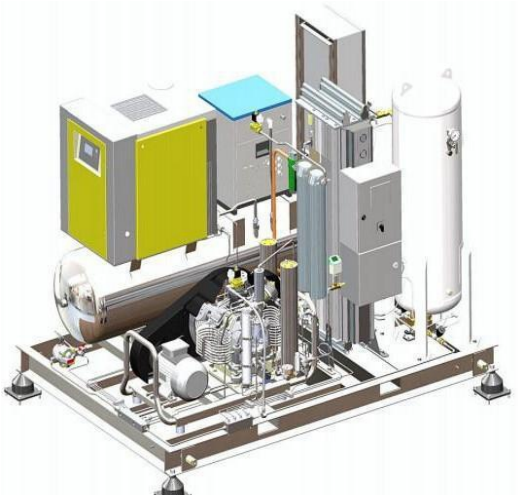

Станция генерации азота

ООО «Микрон-Марин»
г. Санкт-Петербург
E-mail: micron@micron-marine.ru
Тел.: (812) 322 – 89 – 22

ООО «Микрон-Марин»
г. Н. Новгород
E-mail: info_nn@micron-marine.ru
Тел.: (831) 233 – 01 – 23

Поставляемое оборудование

Козловой кран

Кран с поворотной стрелой

Якорно-швартовная лебедка

Гидравлическое оборудование

Спасательная шлюпка с СПУ

ООО «Микрон-Марин»
г. Санкт-Петербург
E-mail: micron@micron-marine.ru
Тел.: (812) 322 – 89 – 22

ООО «Микрон-Марин»
г. Н. Новгород
E-mail: info_nn@micron-marine.ru
Тел.: (831) 233 – 01 – 23

Судовые насосы

Насосы винтовые перекачки шлама и НСВ

Центробежный насос сточных вод

Насос винтовой перекачки смазочного масла

Насос погружной воодоотливной системы

ООО «Микрон-Марин»
г. Санкт-Петербург
E-mail: micron@micron-marine.ru
Тел.: (812) 322 – 89 – 22

ООО «Микрон-Марин»
г. Н. Новгород
E-mail: info_nn@micron-marine.ru
Тел.: (831) 233 – 01 – 23

Детали крепления грузов

Твистлок

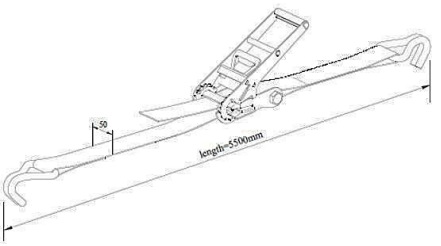

Ремневое найтовое устройство

Гнездо для найтовых

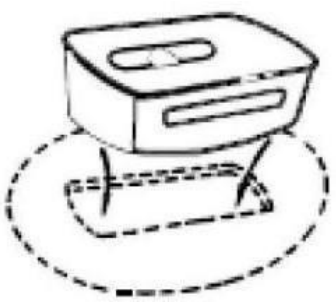

Резиновая заглушка

Строп цепи с крюками

Трап для обслуживания контейнеров

Гнездо для твистлока

Гнездо для твистлока

Крюк слоновья нога для натяжных цепных найтов

ООО «Микрон-Марин»
г. Санкт-Петербург
E-mail: micron@micron-marine.ru
Тел.: (812) 322 – 89 – 22

ООО «Микрон-Марин»
г. Н. Новгород
E-mail: info_nn@micron-marine.ru
Тел.: (831) 233 – 01 – 23

Оборудование, производимое компанией ООО «Микрон-Марин»

Вьюшки ОСТ5.2109

Вьюшки ОСТ5.2109 Тип I бесприводные

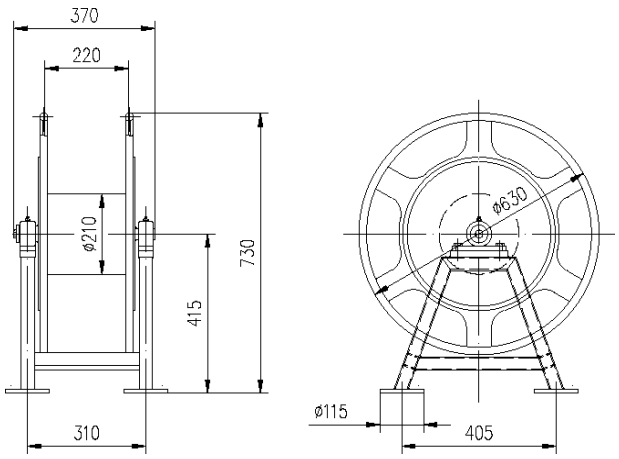

Вьюшки ОСТ5.2109 тип II бесприводные с ленточным тормозом

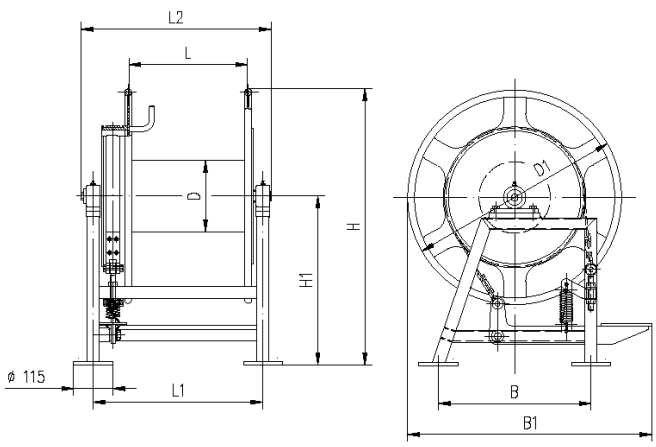

D x L	D1	D2	L1	L2	H	H1	B	B1	Масса, кг
210x350	420	630	500	585	810	495	450	630	42
270x270	550	780	435	540	955	565	550	780	66
270x480	550	780	645	750	955	565	550	780	71
320x420	700	930	630	755	1 155	690	700	930	102
320x650	700	930	860	985	1 155	690	700	930	110
450x450	1 000	1 300	670	830	1 450	800	975	1 300	206
450x1200	1 000	1 300	1 420	1 580	1 450	800	975	1 300	214
Вьюшки изготавливаются как левого, так и правого исполнений.									

ООО «Микрон-Марин»
г. Санкт-Петербург
E-mail: micron@micron-marine.ru
Тел.: (812) 322 – 89 – 22

ООО «Микрон-Марин»
г. Н. Новгород
E-mail: info_nn@micron-marine.ru
Тел.: (831) 233 – 01 – 23

Вьюшки ОСТ5.2109 тип III приводные

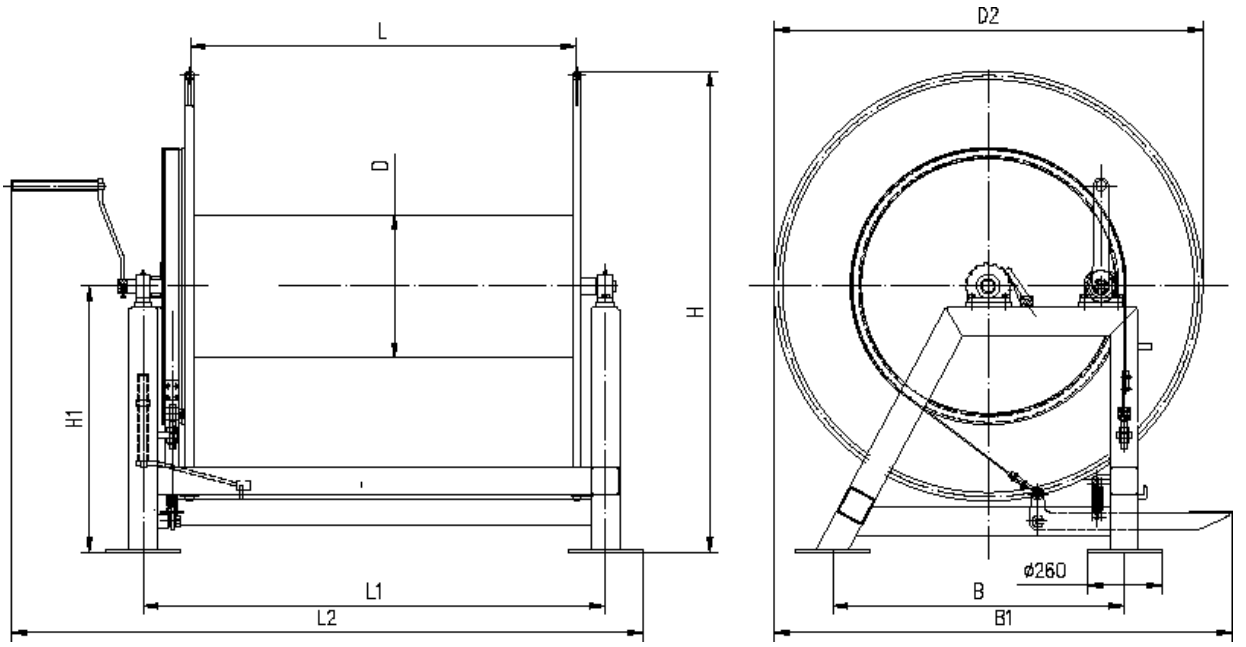

D x L	D1	D2	L1	L2	H	H1	B	B1	Масса, кг
550x600	950	1 200	830	1 630	1 330	736	850	1 450	356
550x1100	950	1 200	1 330	2 130	1 330	736	850	1 450	393
750x1350	1 100	1 500	1 616	2 407	1 680	930	1 020	1 800	641
Вьюшки изготавливаются как левого, так и правого исполнений.									

ООО «Микрон-Марин»
г. Санкт-Петербург
E-mail: micron@micron-marine.ru
Тел.: (812) 322 – 89 – 22

ООО «Микрон-Марин»
г. Н. Новгород
E-mail: info_nn@micron-marine.ru
Тел.: (831) 233 – 01 – 23

Горловины ГОСТ 2021

Горловины судовые стальные ГОСТ 2021 тип В
(низкие, крепление крышек шпильками)

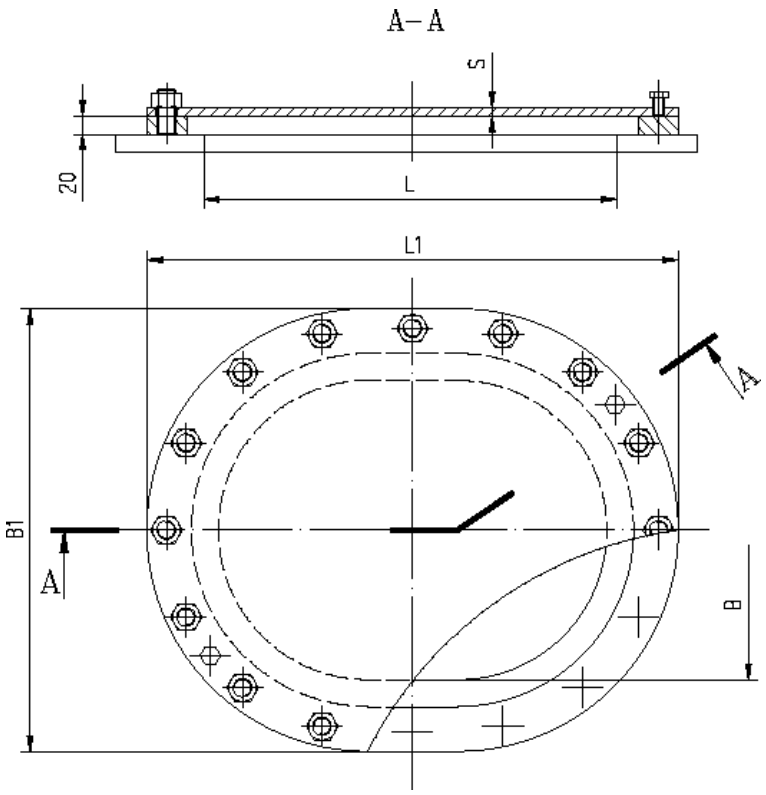

L x B	L1	B1	S	Кол-во гаек, шпилек	Масса, кг
450x350	594	494	4/6/8/10	16	23/27/31/35
500x400	644	544	4/6/8/10/12	18	24/29/33/38/42
600x400	744	544	4/6/8/10/12	20	29/34/39/45/50

ООО «Микрон-Марин»
г. Санкт-Петербург
E-mail: micron@micron-marine.ru
Тел.: (812) 322 – 89 – 22

ООО «Микрон-Марин»
г. Н. Новгород
E-mail: info_nn@micron-marine.ru
Тел.: (831) 233 – 01 – 23

Горловины судовые стальные ГОСТ 2021 тип С
(высокие, крепление крышек болтами)

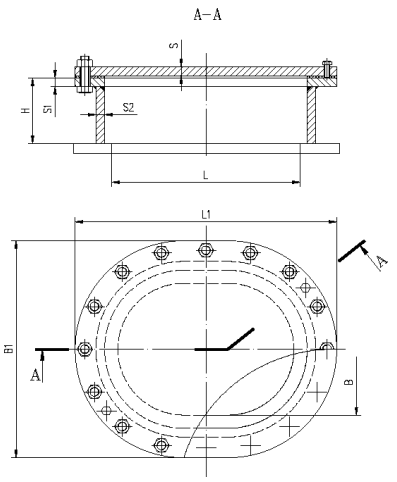

L x B	L1	B1	S	S1	S2	H	Кол-во гаек, болтов	Масса, кг
450x350	594	494	20	20	20	150	16	90
500x400	644	544	4/6/8/10/12	8	8	100	18	29/33/38/42/47
600x400	744	544	8/10/12	8	8	100	20	44/49/54
600x450	740	590	6/8/10	8	8	200	20	53/59/64

Горловины судовые стальные ГОСТ2021 тип D
(потайные, крепление крышек шпильками)

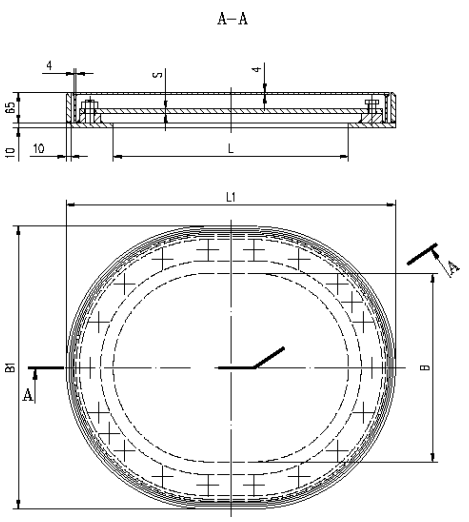

L x B	L1	B1	S	Кол-во гаек, шпилек	Масса, кг
500x400	700	600	4/6/8/10	18	64/68/73/77
600x400	800	600	8/12	20	88/99
600x450	800	650	6/8	22	78/84

ООО «Микрон-Марин»
г. Санкт-Петербург
E-mail: micron@micron-marine.ru
Тел.: (812) 322 – 89 – 22

ООО «Микрон-Марин»
г. Н. Новгород
E-mail: info_nn@micron-marine.ru
Тел.: (831) 233 – 01 – 23

Киповые планки ГОСТ 4127

Киповые планки ГОСТ 4127 тип "R"

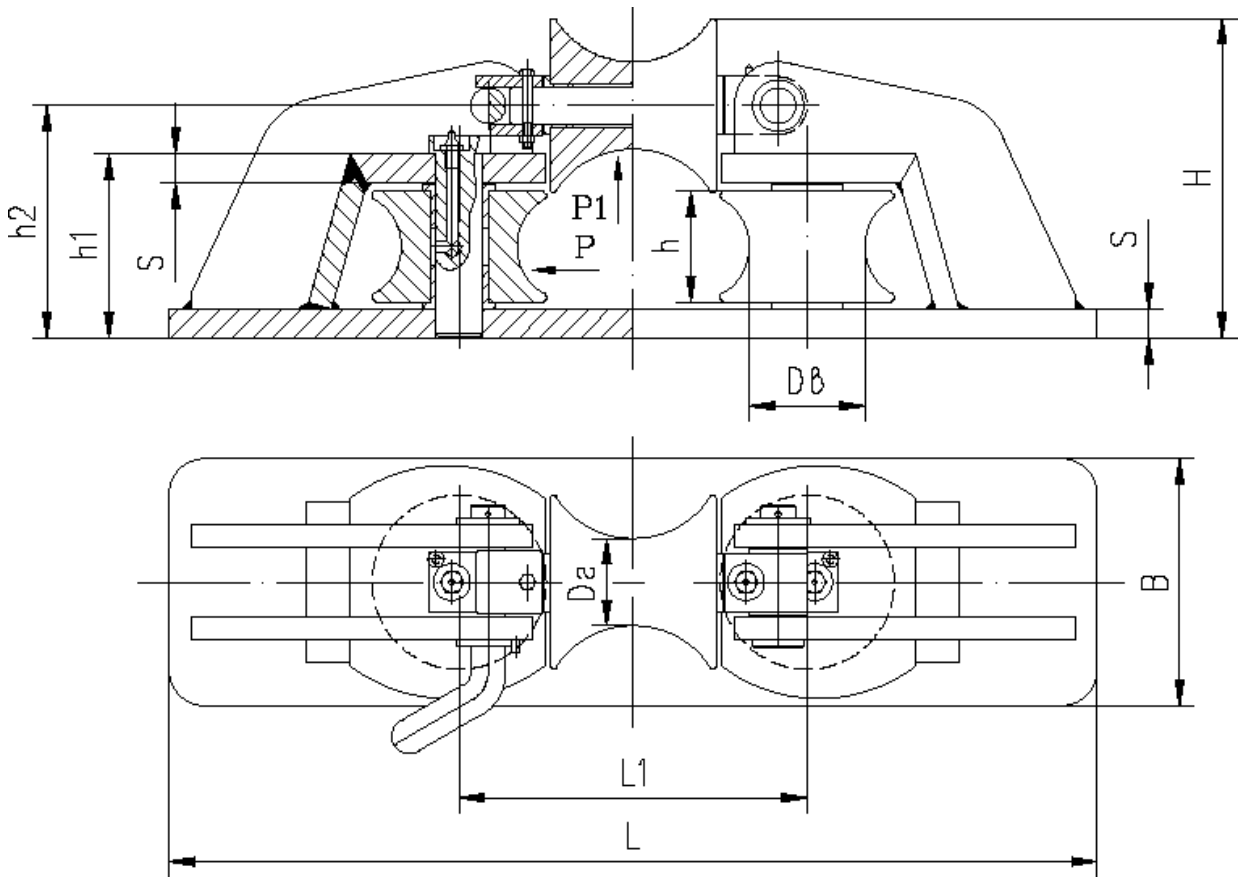

Типоразмер	Dв	Dr	H	h	h1	h2	B	L	L1	S	Усилие P, кН	Усилие P1, кН	Масса, кг
I	80	60	218	76	126	158	170	640	240	20	75	15	51
II	100	75	278	96	154	198	210	800	300	24	125	25	95
III	125	94	350	120	195	250	262	1000	375	30	200	31	185
IV	150	110	392	132	216	282	315	1200	450	36	220	44	302

При заказе указывать тип крепления: S - сваркой ; P - болтами

ООО «Микрон-Марин»
г. Санкт-Петербург
E-mail: micron@micron-marine.ru
Тел.: (812) 322 – 89 – 22

ООО «Микрон-Марин»
г. Н. Новгород
E-mail: info_nn@micron-marine.ru
Тел.: (831) 233 – 01 – 23

Киповые планки ГОСТ 4127 тип "Z"

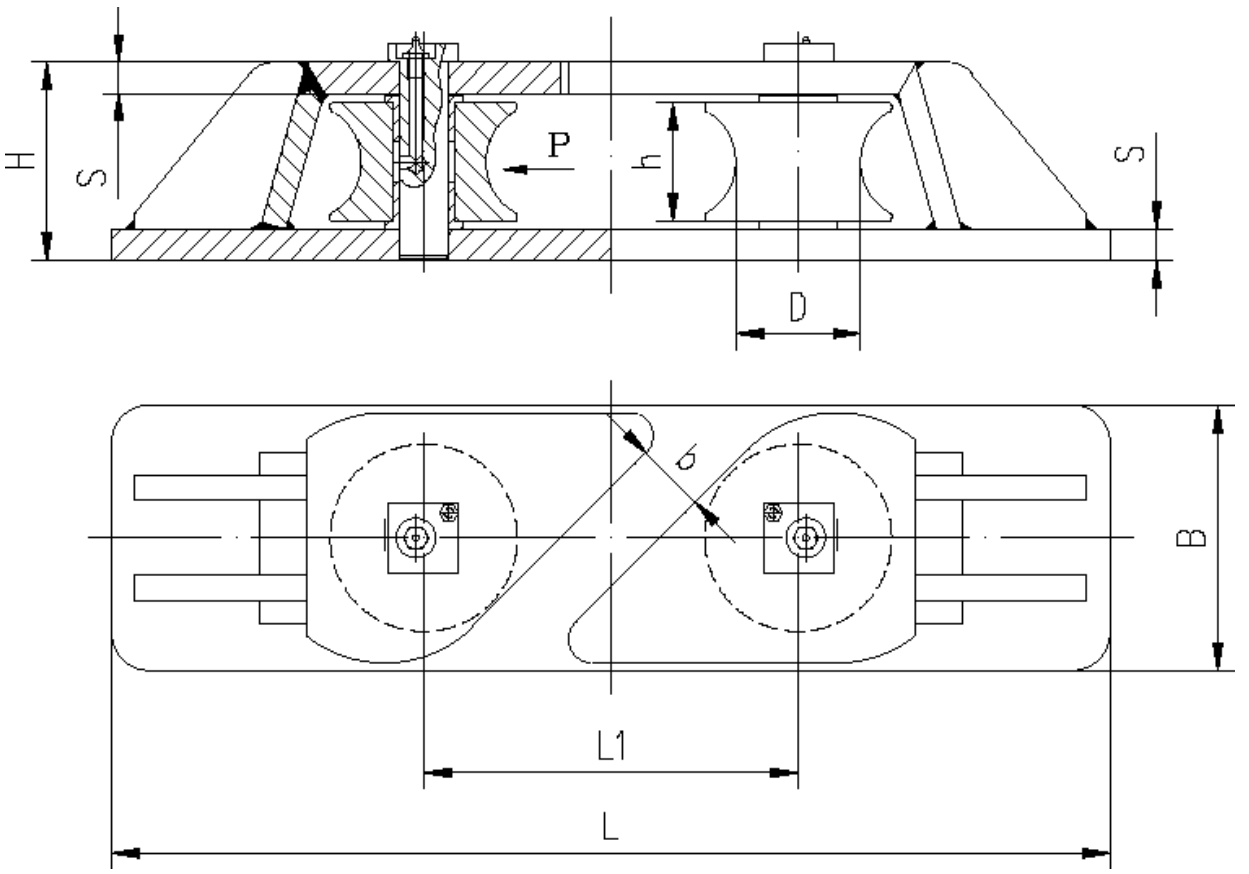

Типоразмер	D	H	B	b	L	L1	S	Усилие P, кН	Масса, кг
I	80	126	170	110	640	240	20	75	41
II	100	154	210	140	800	300	24	125	76
III	150	216	315	210	1 200	450	36	220	244

При заказе указывать тип крепления: S - сваркой ; P - болтами

ООО «Микрон-Марин»
г. Санкт-Петербург
E-mail: micron@micron-marine.ru
Тел.: (812) 322 – 89 – 22

ООО «Микрон-Марин»
г. Н. Новгород
E-mail: info_nn@micron-marine.ru
Тел.: (831) 233 – 01 – 23

Киповые планки ГОСТ 11264

Киповые планки ГОСТ 11264 стальные тип I

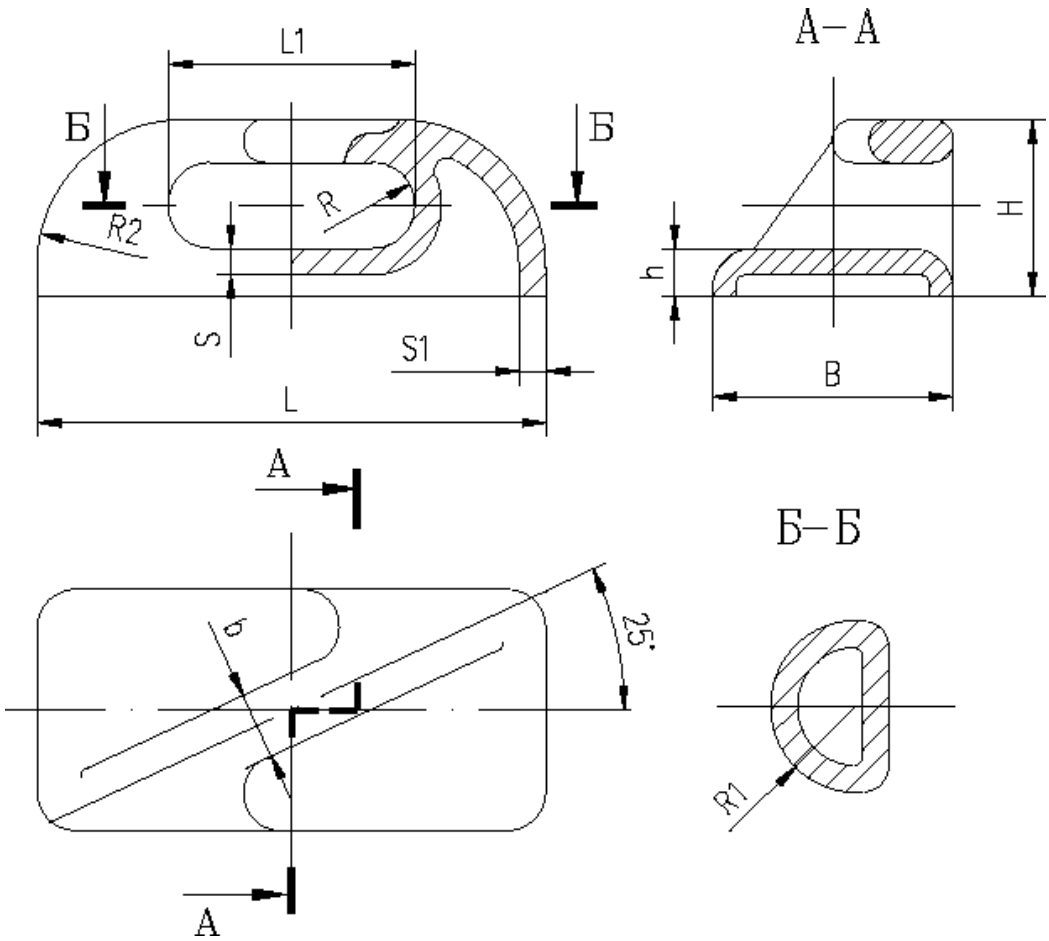

L	L1	B	b	R	R1	R2	h	H	S	S1	Масса,кг
190	92	90	25	16	32	55	18	66	10	10	4,2
230	100	105	28	23	37	80	20	82	12	10	6,7
260	125	120	35	29	42	95	21	96	14	10	10,3

При заказе указать исполнение киповой планки: Левое или Правое

ООО «Микрон-Марин»
г. Санкт-Петербург
E-mail: micron@micron-marine.ru
Тел.: (812) 322 – 89 – 22

ООО «Микрон-Марин»
г. Н. Новгород
E-mail: info_nn@micron-marine.ru
Тел.: (831) 233 – 01 – 23

Киповые планки ГОСТ 11264 чугунные тип I

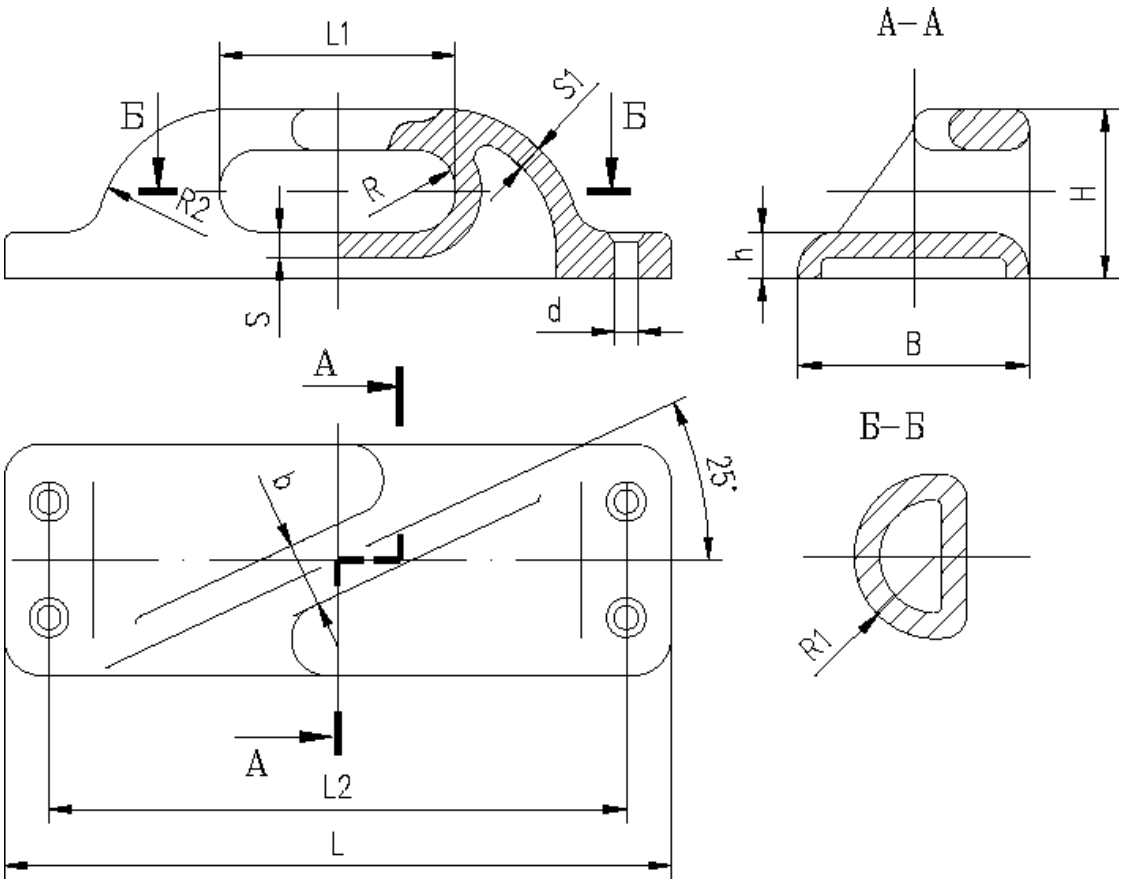

L	L1	L2	B	b	d	R	R1	R2	h	H	S	S1	Масса,кг
265	92	225	90	25	13	16	32	55	18	66	10	10	8,4
310	100	270	105	28	13	23	37	80	20	82	12	10	11,5
375	125	325	120	35	17	29	42	95	21	96	14	10	13,5

При заказе указать исполнение киповой планки: Левое или Правое

ООО «Микрон-Марин»
г. Санкт-Петербург
E-mail: micron@micron-marine.ru
Тел.: (812) 322 – 89 – 22

ООО «Микрон-Марин»
г. Н. Новгород
E-mail: info_nn@micron-marine.ru
Тел.: (831) 233 – 01 – 23

Киповые планки ГОСТ 11264 стальные тип II

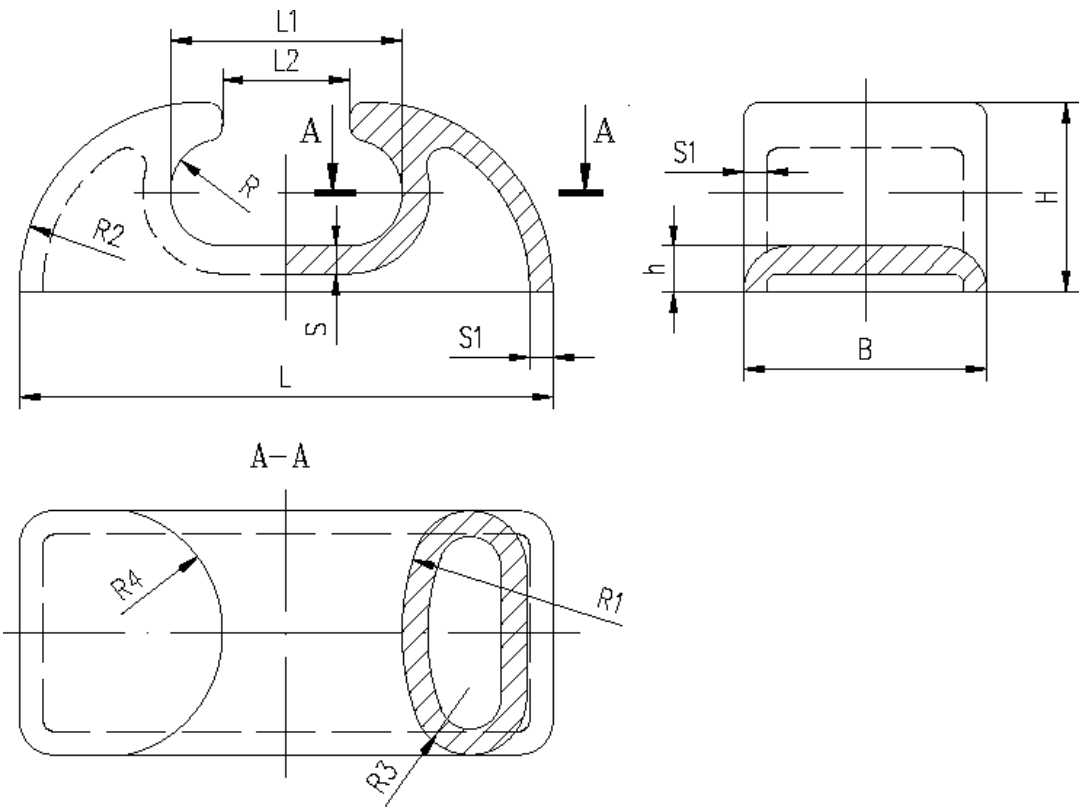

L	L1	L2	B	R	R1	R2	R3	R4	h	H	S	S1	Масса,кг
150	74	35	75	12	75	40	15	40	16	54	10	10	3,0
190	92	45	90	16	90	55	20	47	18	66	10	10	4,0
230	100	55	105	23	105	80	25	54	20	72	12	10	6,0
280	125	70	120	29	125	95	30	62	21	96	14	10	9,0
350	160	90	140	40	160	115	40	75	25	128	16	12	16,0
430	200	110	160	50	180	145	55	90	25	164	18	12	23,0
680	320	180	220	80	250	230	70	125	40	244	22	16	72,0
850	400	235	270	100	320	285	85	150	45	305	25	20	126,0
1 020	500	300	320	100	360	340	100	180	55	325	28	24	196,0

При заказе указать исполнение киповой планки: Левое или Правое

ООО «Микрон-Марин»
г. Санкт-Петербург
E-mail: micron@micron-marine.ru
Тел.: (812) 322 – 89 – 22

ООО «Микрон-Марин»
г. Н. Новгород
E-mail: info_nn@micron-marine.ru
Тел.: (831) 233 – 01 – 23

Киповые планки ГОСТ 11264 чугунные тип II

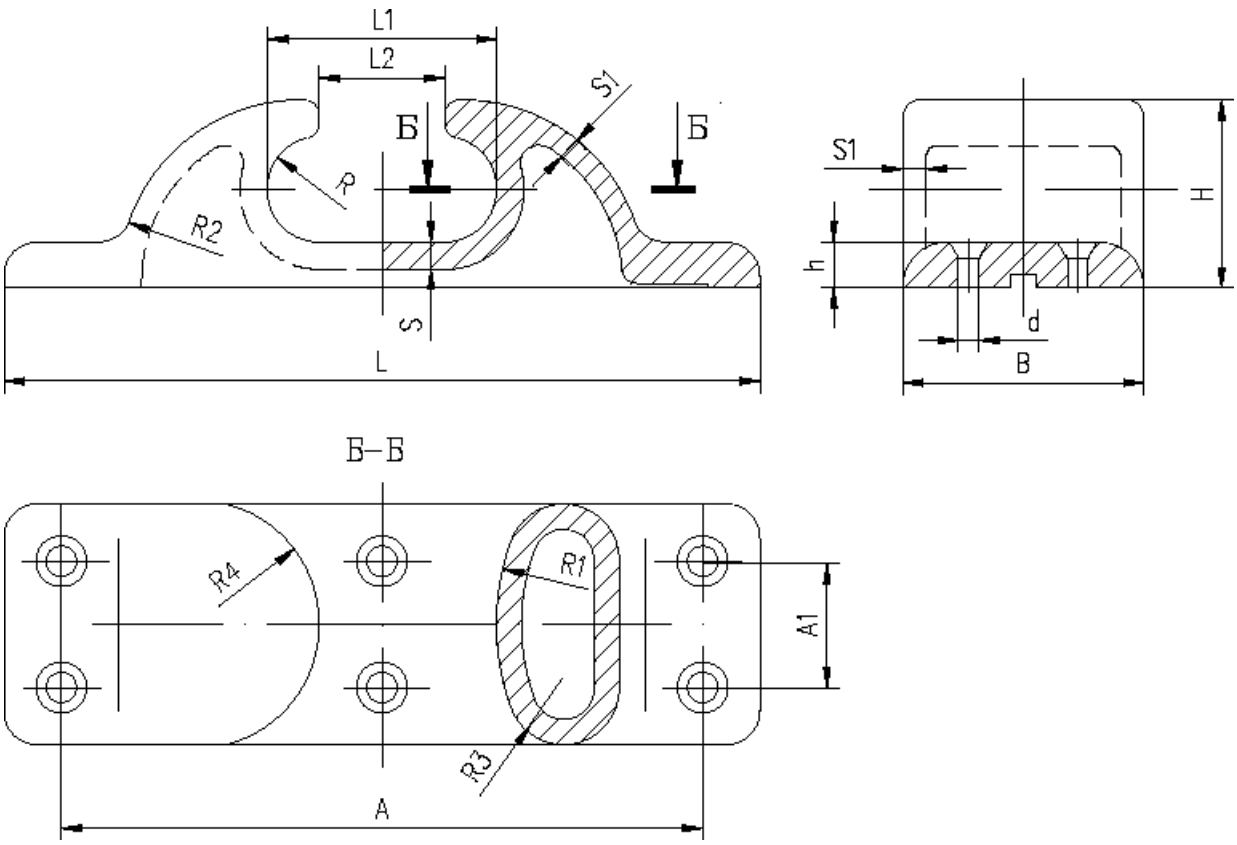

L	L1	L2	B	d	R	R1	R2	R3	R4	h	H	S	S1	A	A1	Кол-во отверстий	Масса, кг
480	160	90	140	22	40	160	115	40	75	25	128	16	12	420	80	6	16,8
590	200	110	160	26	50	180	145	55	90	25	154	18	12	520	90	6	23,8
860	320	180	220	33	80	250	230	70	125	40	244	22	16	780	140	8	66,0
1 060	400	235	270	33	100	320	285	80	150	45	305	25	20	980	190	8	124,0

При заказе указать исполнение киповой планки: Левое или Правое

ООО «Микрон-Марин»
г. Санкт-Петербург
E-mail: micron@micron-marine.ru
Тел.: (812) 322 – 89 – 22

ООО «Микрон-Марин»
г. Н. Новгород
E-mail: info_nn@micron-marine.ru
Тел.: (831) 233 – 01 – 23

Киповые планки ОСТ5Р.2183

Киповые планки ОСТ5Р.2183 тип I

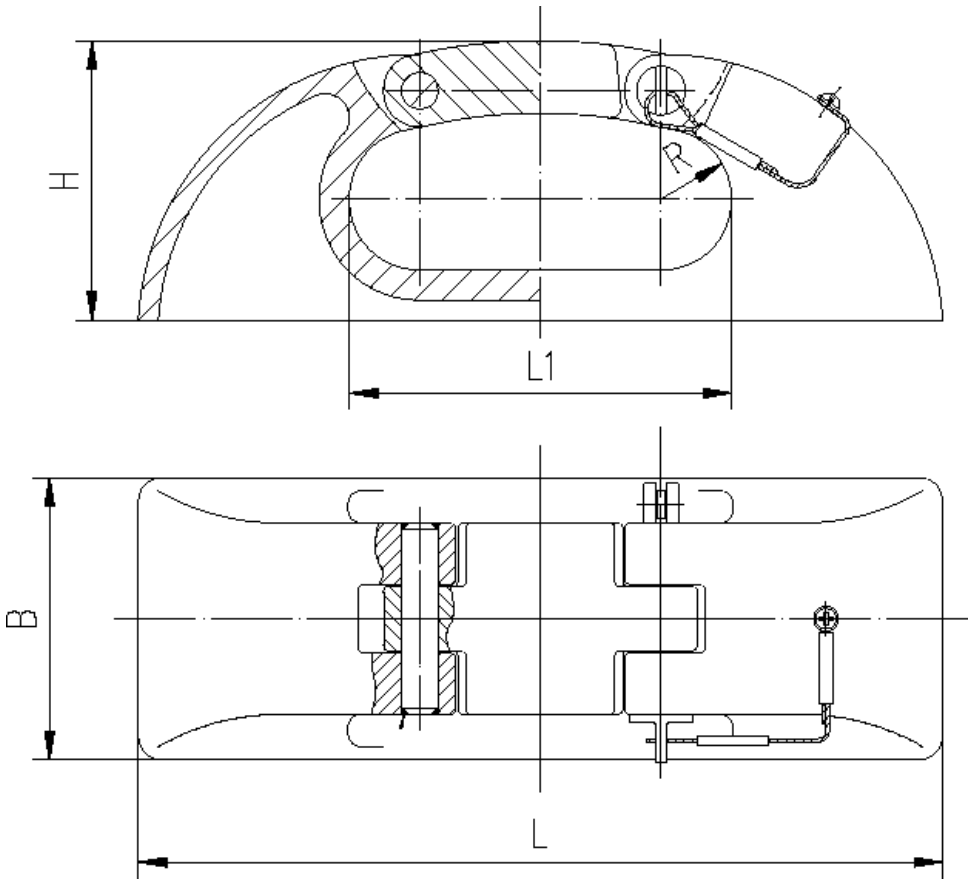

Типоразмер	L	L1	B	H	Масса,кг
I - 155	155	76	64	65	2,8
I - 205	205	101	88	90	6,0
I - 310	310	160	105	125	8,3
I - 400	400	190	140	140	16,5
I - 520	520	240	160	178	35,0

При заказе указывать тип крепления: сваркой или болтами

ООО «Микрон-Марин»
г. Санкт-Петербург
E-mail: micron@micron-marine.ru
Тел.: (812) 322 – 89 – 22

ООО «Микрон-Марин»
г. Н. Новгород
E-mail: info_nn@micron-marine.ru
Тел.: (831) 233 – 01 – 23

Киповые планки ОСТ5Р.2183 тип II

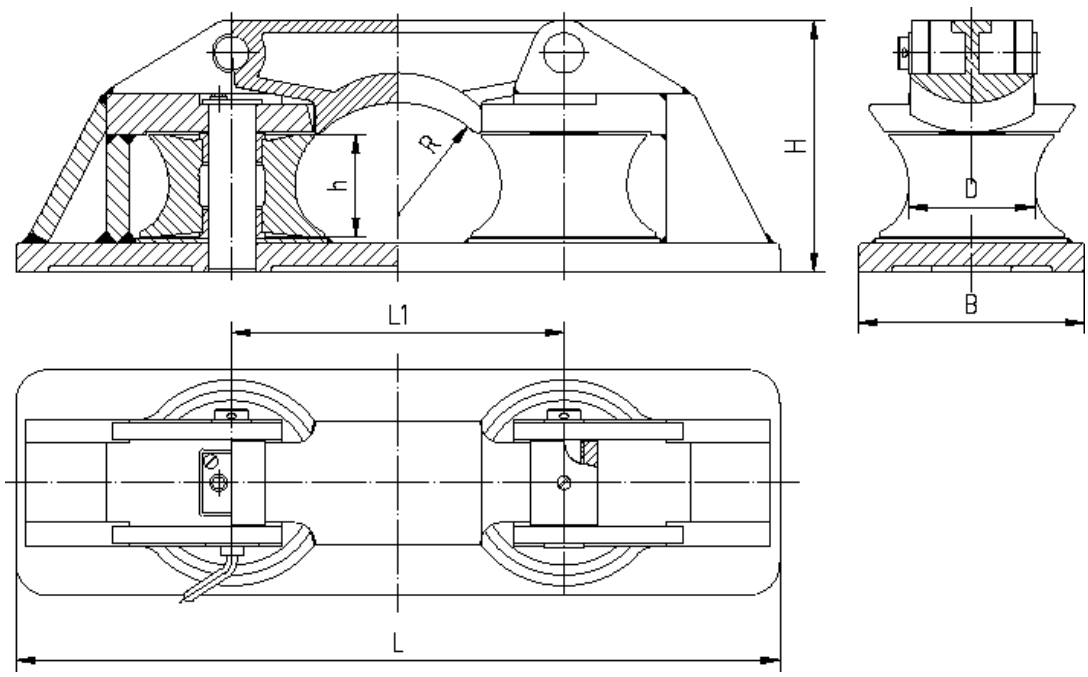

Типоразмер	L	L1	B	H	h	R	Масса,кг
II - 150	970	420	280	325	135	155	235,0
II - 190	1 150	500	340	385	155	170	400,0
II - 235	1 440	590	400	450	180	195	580,0

При заказе указывать тип крепления: сваркой или болтами

ООО «Микрон-Марин»
г. Санкт-Петербург
E-mail: micron@micron-marine.ru
Тел.: (812) 322 – 89 – 22

ООО «Микрон-Марин»
г. Н. Новгород
E-mail: info_nn@micron-marine.ru
Тел.: (831) 233 – 01 – 23

Клюзы литые ГОСТ 25056

Клюзы ГОСТ 25056 тип I палубные

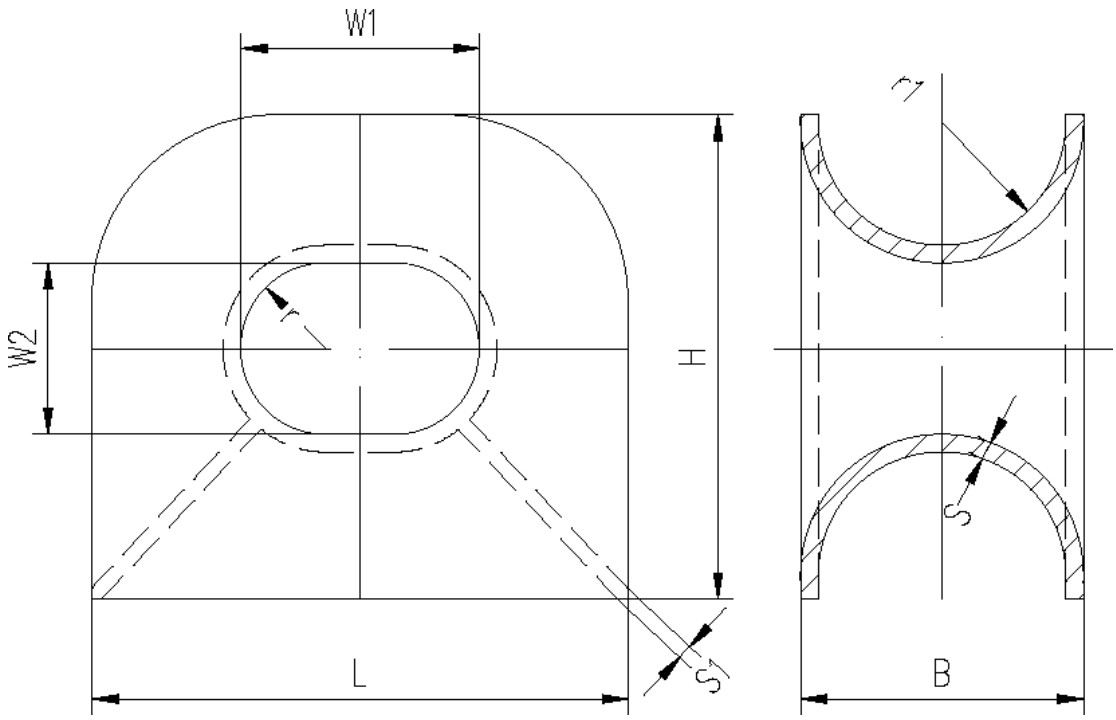

W1 x W2	L	H	B	S	S1	r	r1	Макс. разрывное усилие каната, кН	Масса,кг
125x90	285	260	160	10	5	45	80	63	20
160x115	360	325	200	12	6	58	100	100	30
200x140	450	400	250	14	7	70	125	160	48
250x180	550	500	300	16	8	90	150	250	85
335x230	725	640	390	18	9	115	195	460	150
400x270	840	730	440	20	10	135	220	640	230
500x320	1 020	870	520	22	11	160	260	1 000	350
620x400	1240	1050	620	24	12	200	310	1250	560
720x460	1440	1200	720	28	13	230	360	1600	780

ООО «Микрон-Марин»
г. Санкт-Петербург
E-mail: micron@micron-marine.ru
Тел.: (812) 322 – 89 – 22

ООО «Микрон-Марин»
г. Н. Новгород
E-mail: info_nn@micron-marine.ru
Тел.: (831) 233 – 01 – 23

Клюзы ГОСТ 25056 тип II бортовые

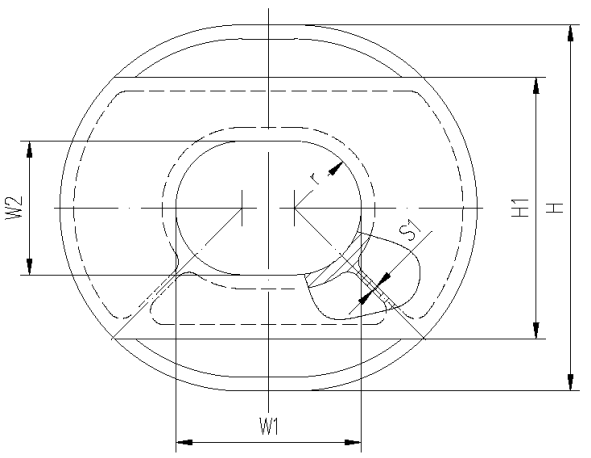

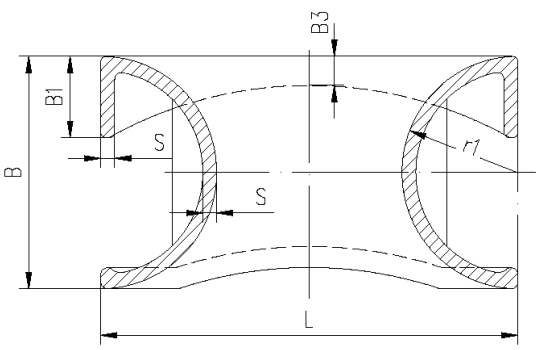

W1 x W2	L	H	H1	B	B1	B3	S	S1	r	r1	Макс. разрывное усилие каната, кН	Масса,кг
125x90	285	250	175	160	65	20	10	5	45	80	63	18
160x115	360	315	225	200	70	25	12	6	58	100	100	26
200x140	450	390	275	250	75	32	14	7	70	125	160	42
250x180	550	480	340	300	80	38	16	8	90	150	250	74
335x230	725	620	440	390	100	49	18	9	115	195	460	130
400x270	840	710	500	440	110	55	20	10	135	220	640	185
500x320	1 020	840	595	520	130	65	22	11	160	260	1 000	285
620x400	1240	1020	720	620	150	75	24	12	200	310	1250	490
720x460	1440	1180	835	720	180	90	28	13	230	360	1600	775
820x575	1 590	1 345	950	770	195	95	32	16	288	385	2 000	1 100

ООО «Микрон-Марин»
г. Санкт-Петербург
E-mail: micron@micron-marine.ru
Тел.: (812) 322 – 89 – 22

ООО «Микрон-Марин»
г. Н. Новгород
E-mail: info_nn@micron-marine.ru
Тел.: (831) 233 – 01 – 23

Клюзы литые ГОСТ 25056 тип III

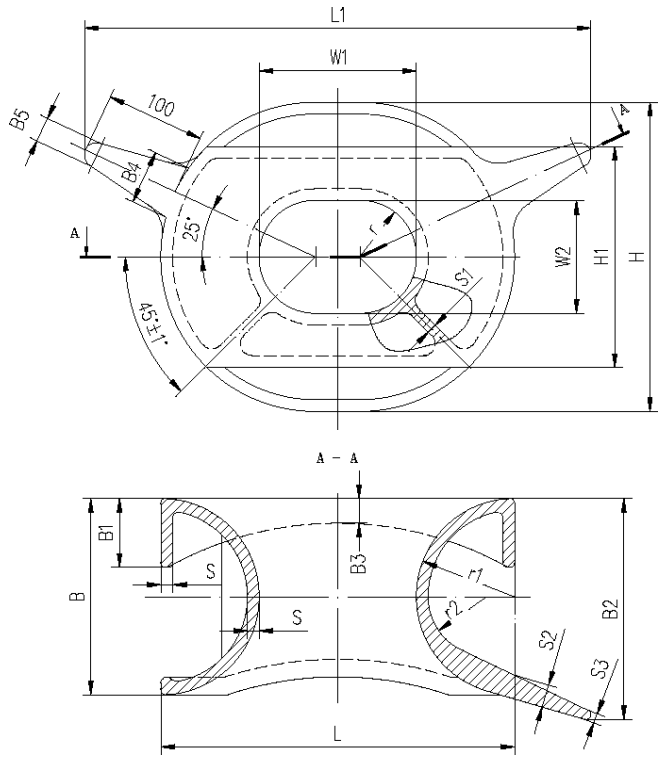

W1 x W2	L	L1	H	H1	B	B1	B2	B3	S	S1	S2	S3	r	r1	Макс. разрывное усилие каната, кН	Масса, кг
125x90	285	400	250	175	160	65	20	175	10	8	20	7	45	80	63	15,5
160x115	360	515	315	225	200	70	25	225	12	10	25	10	58	100	100	29,5
200x140	450	640	390	275	250	75	32	280	14	12	35	15	70	125	160	51,5
250x180	550	815	480	340	300	80	38	335	16	13	45	25	90	150	250	84,0

ООО «Микрон-Марин»
г. Санкт-Петербург
E-mail: micron@micron-marine.ru
Тел.: (812) 322 – 89 – 22

ООО «Микрон-Марин»
г. Н. Новгород
E-mail: info_nn@micron-marine.ru
Тел.: (831) 233 – 01 – 23

Кнехты ГОСТ 11265

Кнехты ГОСТ 11265 сварные двухтумбовые тип I Б

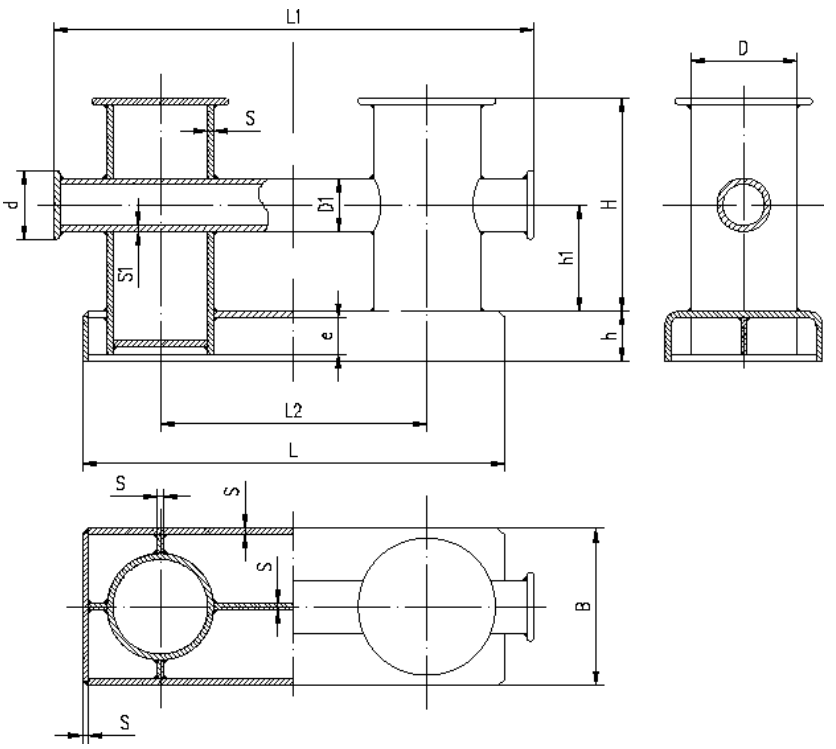

D	D1	d	B	H	h	h1	L	L1	L2	S	S1	e	Макс. разрывное усилие каната, кН	Масса, кг
70	38	50	135	140	38	70	310	315	175	6	4	22	25	9
95	48	60	160	180	46	90	385	405	225	6	4	30	40	15
114	57	75	180	220	54	110	455	495	275	8	6	36	63	27
140	70	90	206	280	66	140	555	630	350	8	6	48	100	42
178	89	110	262	360	82	180	710	810	460	8	6	64	160	75
219	108	130	323	440	103	220	870	990	550	10	8	78	250	130
299	159	180	440	560	127	280	1 140	1 260	700	14	8	98	400	300
356	178	200	532	720	164	360	1 430	1 620	900	16	8	128	630	520
457	245	275	676	900	205	450	1 800	2 025	1 125	18	10	162	1 000	950

ООО «Микрон-Марин»
г. Санкт-Петербург
E-mail: micron@micron-marine.ru
Тел.: (812) 322 – 89 – 22

ООО «Микрон-Марин»
г. Н. Новгород
E-mail: info_nn@micron-marine.ru
Тел.: (831) 233 – 01 – 23

Кнехты ГОСТ 11265 врезные однотумбовые сварные тип I B

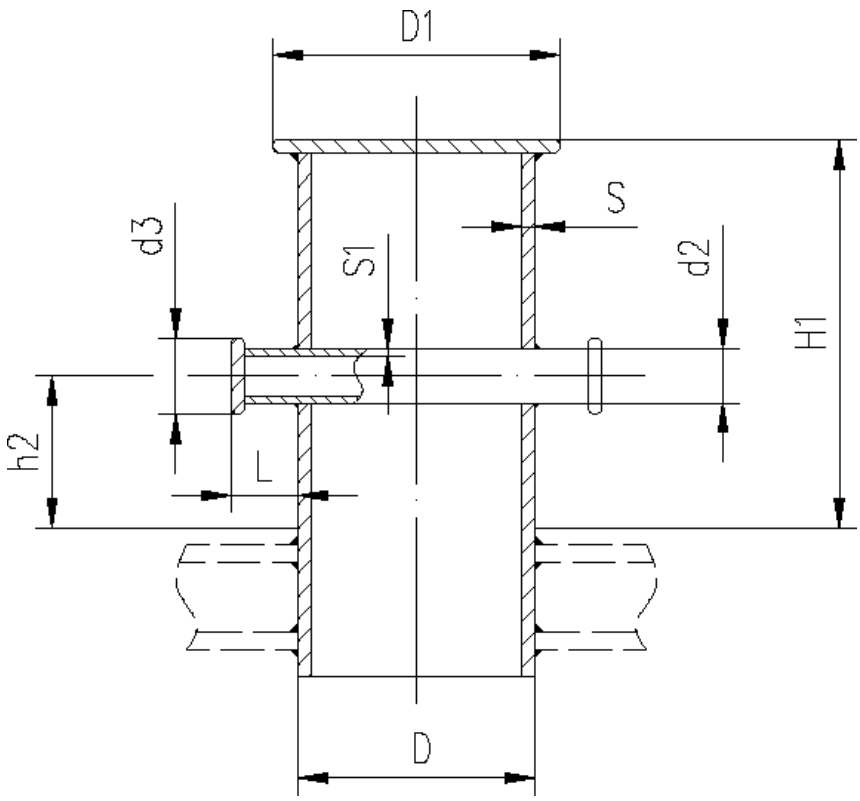

D	D1	d2	d3	H1	h2	L	S	S1	Масса, кг
140	**170**	32	45	230	90	40	8	4	12
180	**215**	38	55	290	112	70	8	4	20
219	**265**	57	75	367	228	90	10	5	38
Значения H1, h2 указаны для палубы без деревянного настила									

ООО «Микрон-Марин»
г. Санкт-Петербург
E-mail: micron@micron-marine.ru
Тел.: (812) 322 – 89 – 22

ООО «Микрон-Марин»
г. Н. Новгород
E-mail: info_nn@micron-marine.ru
Тел.: (831) 233 – 01 – 23

Кнехты ГОСТ 11265 сварные с фундаментом тип II Д

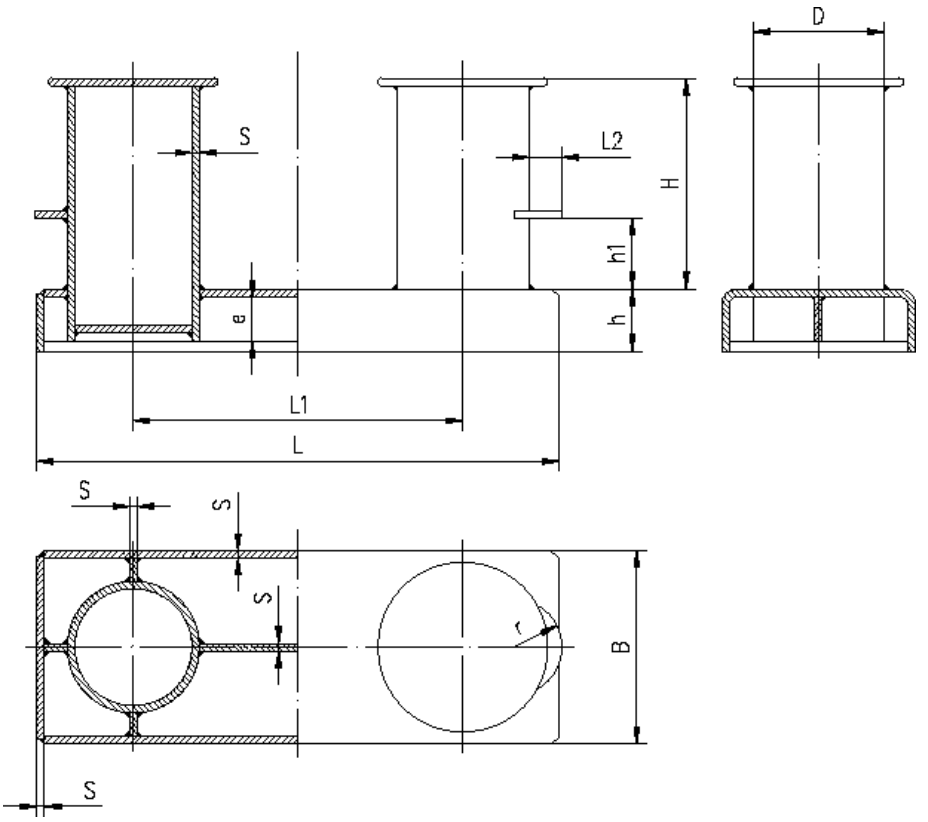

D	B	H	h	h1	L	L1	L2	e	r	S	Макс. разрывное усилие каната, кН	Масса,кг
70	135	112	38	37	310	175	20	22	30	6	25	8
95	160	144	46	48	385	225	25	30	35	6	40	12
114	180	176	54	59	455	275	30	36	40	8	63	22
140	206	224	66	75	555	350	35	48	50	8	100	33
178	262	288	82	96	710	450	45	64	65	8	160	59
219	323	357	103	119	870	550	55	78	80	10	250	100
299	440	473	127	153	7 740	700	70	98	100	14	400	245
356	532	616	164	192	1 430	900	90	128	130	16	630	430
457	676	715	205	238	1 800	1 125	110	162	165	18	1 000	770
560	830	900	250	300	2 200	1 375	140	195	200	24	1 600	1 550

ООО «Микрон-Марин»
г. Санкт-Петербург
E-mail: micron@micron-marine.ru
Тел.: (812) 322 – 89 – 22

ООО «Микрон-Марин»
г. Н. Новгород
E-mail: info_nn@micron-marine.ru
Тел.: (831) 233 – 01 – 23

Кнехты ГОСТ 11265 врезные сварные тип II Е

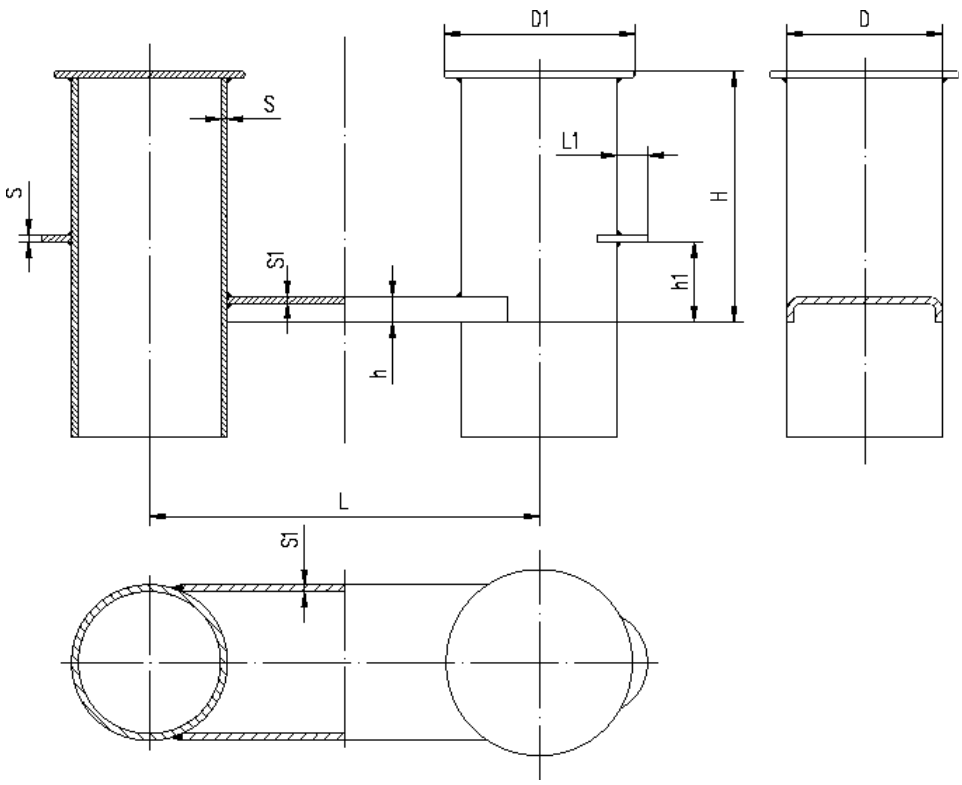

D	D1	H	h	h1	L	L1	S	S1	Масса, кг
140	170	230	25	75	350	30	8	8	32
180	215	290	30	93	450	35	8	8	49
219	265	367	40	120	550	40	10	8	80
299	355	523	50	155	700	60	14	10	210
377	450	676	60	200	900	80	16	10	346
450	550	705	80	220	1 125	90	18	10	500
560	675	720	90	283	1 375	120	24	12	1 060
650	780	840	110	340	1 625	150	30	12	1 760
Значения H, h, h1 указаны для палубы без деревянного настила									

ООО «Микрон-Марин»
г. Санкт-Петербург
E-mail: micron@micron-marine.ru
Тел.: (812) 322 – 89 – 22

ООО «Микрон-Марин»
г. Н. Новгород
E-mail: info_nn@micron-marine.ru
Тел.: (831) 233 – 01 – 23

Кнехты с вращающимися тумбами ОСТ5.2180

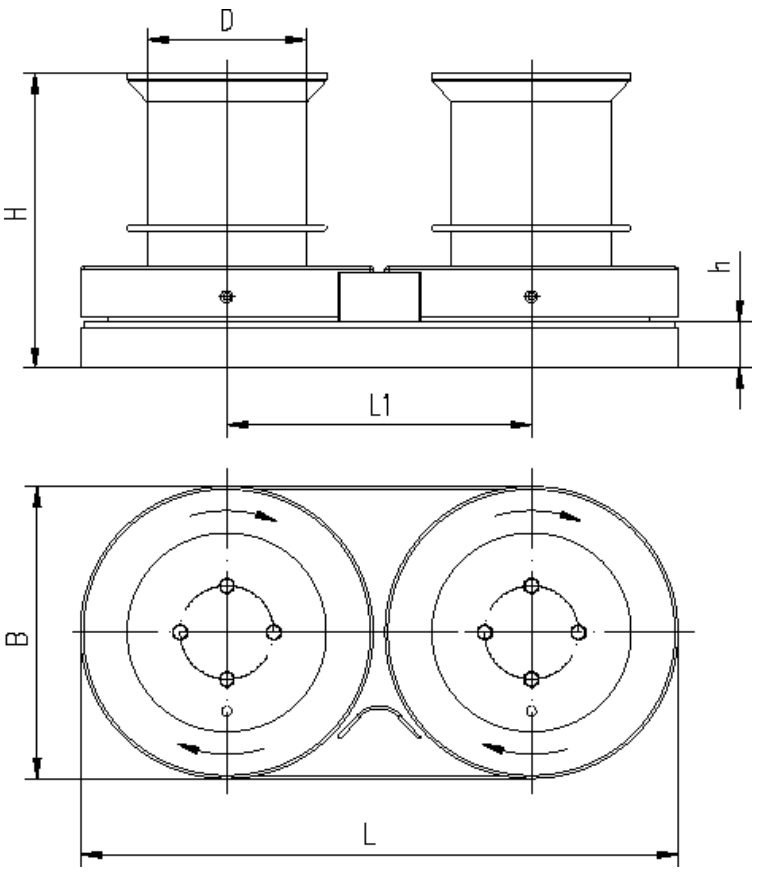

D	B	H	h	L	L1	Масса, кг
273	500	505	80	1 020	520	275
377	585	630	120	1 210	620	500
450	660	850	180	1 560	900	1 040
600	800	975	220	1 850	1 050	1 445

ООО «Микрон-Марин»
г. Санкт-Петербург
E-mail: micron@micron-marine.ru
Тел.: (812) 322 – 89 – 22

ООО «Микрон-Марин»
г. Н. Новгород
E-mail: info_nn@micron-marine.ru
Тел.: (831) 233 – 01 – 23

Клюзы роликовые

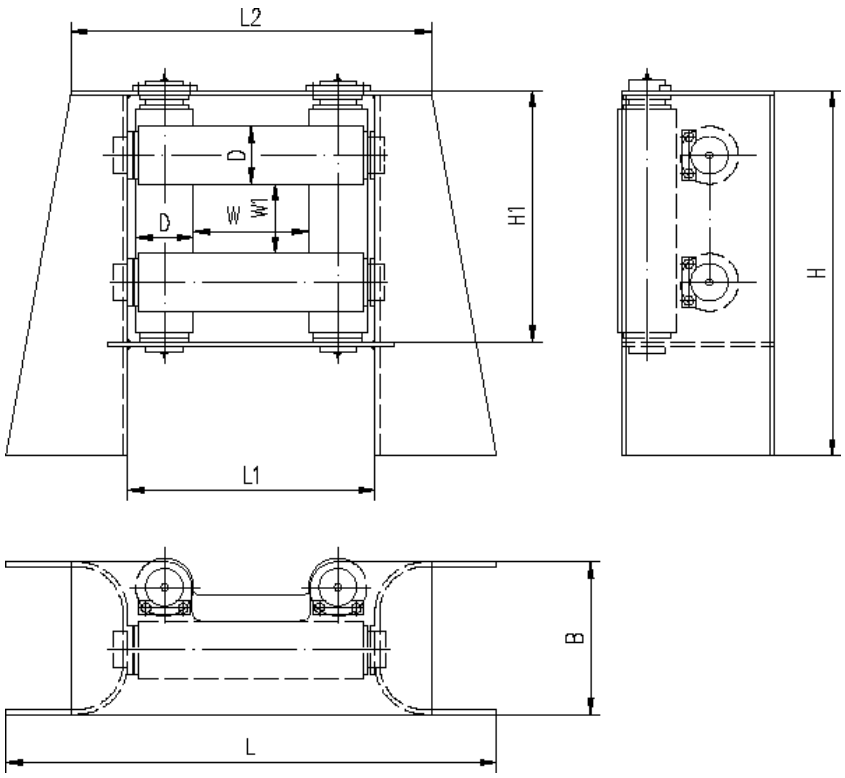

Типоразмер	SWL, кН	L	L1	L2	B	H	H1	D	W x W1	Масса, кг
I - 4	200	1 080	535	780	330	790	535	125	250x150	290
I - 4 - 1	250	1 060	535	780	330	790	535	130	245x145	320
I А - 4	100	700	430	520	220	430	590	100	200x100	130
I Б - 4	120	880	485	600	270	640	485	125	200x150	240
II - 4	400	1 370	660	1 040	400	940	660	160	300x200	560
II В - 4x350	360	1 500	800	1 000	600	995	880	350	50x150	975
II Д - 4	460	1 320	610	990	400	860	580	160	250x180	500
III - 4	550	1 550	710	1 170	450	1 040	710	191	300x200	875
III А - 4	800	1 875	825	1 395	600	1 300	825	218	300x225	1 485
IV - 4	1 100	2 435	1 035	1 785	750	1 640	1 035	273	402x252	2 940

Роликовые клюзы изготавливаются так же по индивидуальным проектам с различным количествомроликов и проёмов

ООО «Микрон-Марин»
г. Санкт-Петербург
E-mail: micron@micron-marine.ru
Тел.: (812) 322 – 89 – 22

ООО «Микрон-Марин»
г. Н. Новгород
E-mail: info_nn@micron-marine.ru
Тел.: (831) 233 – 01 – 23

Роульсы ГОСТ 9321

Роульсы швартовных и буксирных устройств по ГОСТ 9321
с удлиненной осью

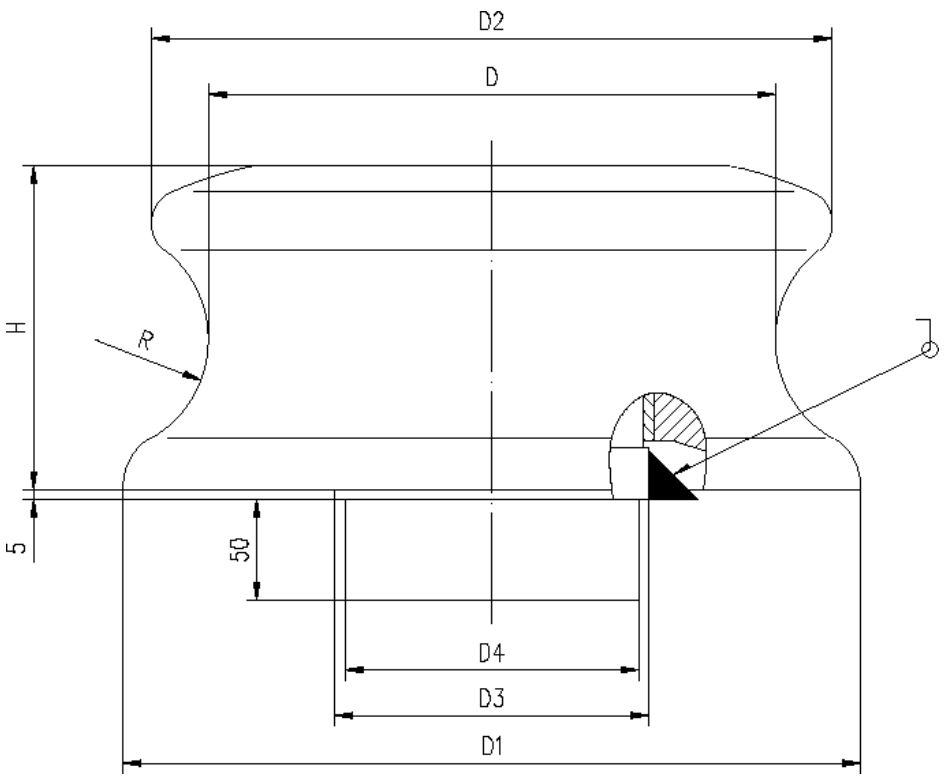

D	D1	D2	D3	D4	H	R	Макс. разрывное усилие каната, кН	Масса, кг
110	143	132	65	55	75	26	63	6
140	182	168	85	75	90	28	100	11
180	234	216	95	85	114	36	160	20
220	286	264	120	110	139	44	250	40
280	364	336	155	145	178	56	400	75
360	468	432	180	170	227	72	630	140
450	585	540	230	220	290	90	1 000	230
550	715	660	285	275	350	110	1 600	380

Роульсы так же изготавливаются по din 81906

ООО «Микрон-Марин»
г. Санкт-Петербург
E-mail: micron@micron-marine.ru
Тел.: (812) 322 – 89 – 22

ООО «Микрон-Марин»
г. Н. Новгород
E-mail: info_nn@micron-marine.ru
Тел.: (831) 233 – 01 – 23

Стопоры ОСТ5.2262

Стопоры переносные для неметаллических канатов по ОСТ5.2262

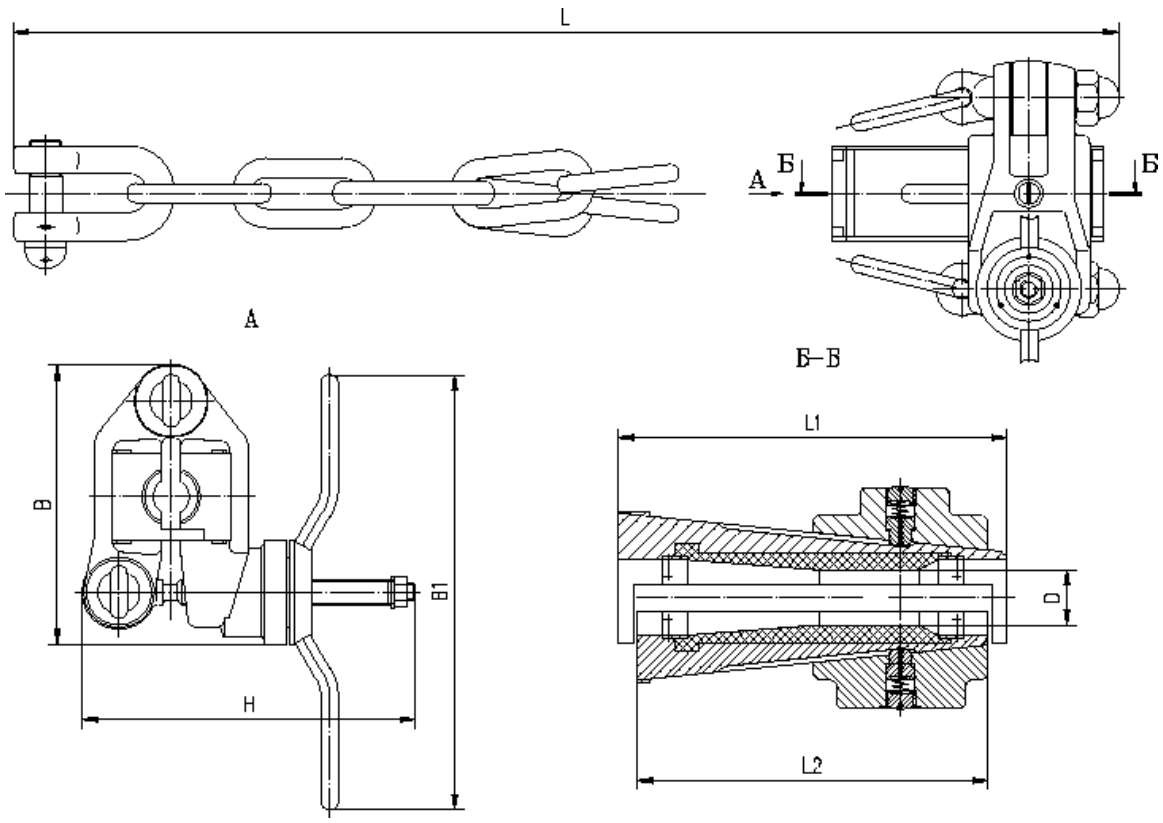

Типоразмер	D	L	L1	L2	B	B1	H	Допускаемая нагрузка, кН	Масса,кг
СПН-70	14	968	160	136	174	400	240	25	14
СПН-100	22	968	160	136	174	400	240	25	14
СПН-125	30	1 310	200	174	228	450	290	50	28
СПН-150	38	1 310	200	174	228	450	290	50	28
СПН-175	41	1 730	310	280	322	500	384	90	61
СПН-200	44	1 730	310	280	322	500	384	90	61

ООО «Микрон-Марин»
г. Санкт-Петербург
E-mail: micron@micron-marine.ru
Тел.: (812) 322 – 89 – 22

ООО «Микрон-Марин»
г. Н. Новгород
E-mail: info_nn@micron-marine.ru
Тел.: (831) 233 – 01 – 23

Стопоры ОСТ5.2282

Стопоры переносные для стальных канатов по ОСТ5.2282

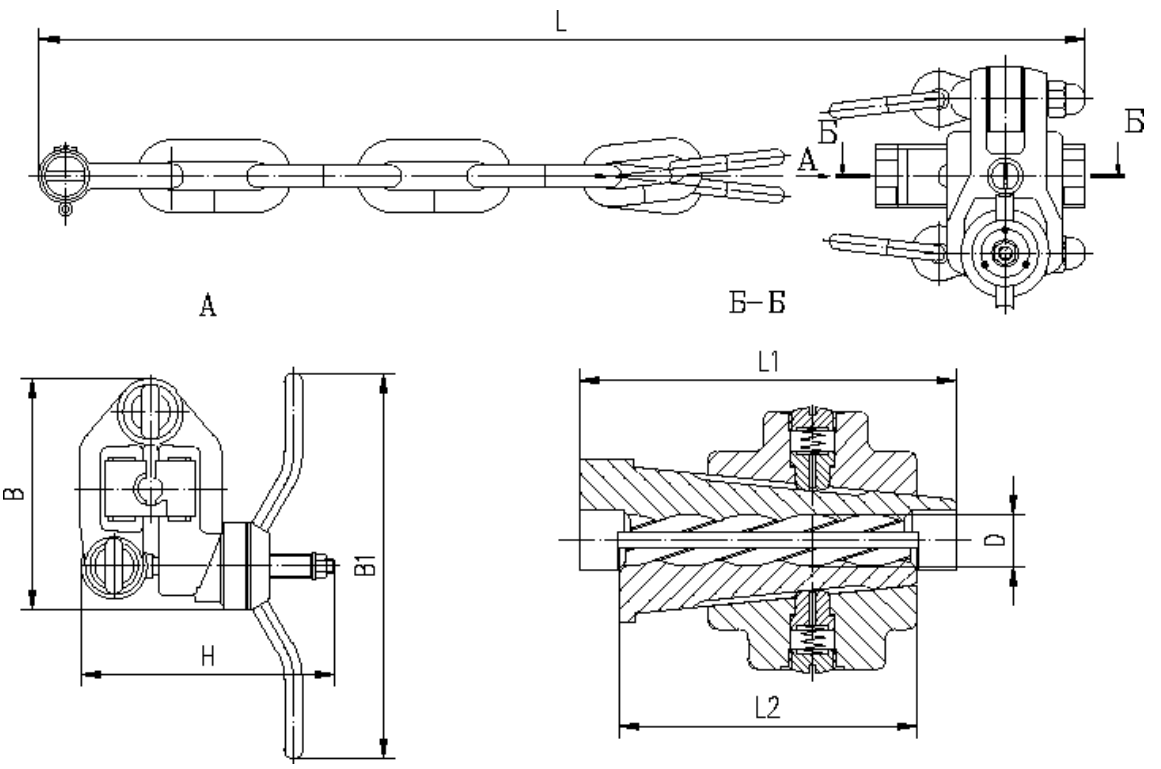

Типоразмер	D	L	L1	L2	B	B1	H	Допускаемая нагрузка, кН	Масса,кг
СПН-9,5	8,5	910	135	115	145	260	140	6	7
СПН-13,5	11,5	910	135	115	145	260	140	12	7
СПН-15,0	13,5	910	135	115	145	260	140	15	7
СПН-19,0	17,0	1 100	160	135	175	320	212	23	14
СПН-23,0	20,5	1 100	160	135	175	320	212	33	14
СПН-28,5	26,0	1 270	190	160	205	350	230	52	22
СПН-30,5	28,0	1 270	190	160	205	350	230	60	22

ООО «Микрон-Марин»
г. Санкт-Петербург
E-mail: micron@micron-marine.ru
Тел.: (812) 322 – 89 – 22

ООО «Микрон-Марин»
г. Н. Новгород
E-mail: info_nn@micron-marine.ru
Тел.: (831) 233 – 01 – 23

Стопоры фрикционные ОСТ5.2539

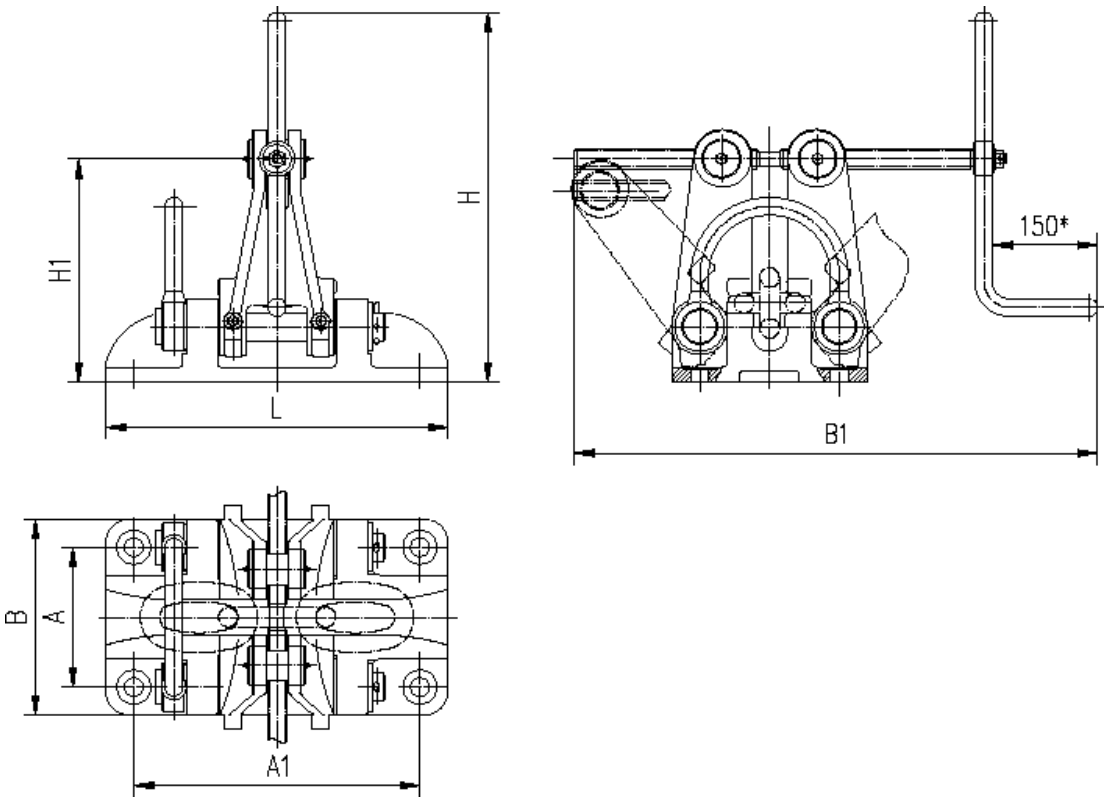

Типоразмер	Калибр цепи	Держащая способность, кН	L	B	B1	H	H1	A	A1	Масса, кг
11	9-11	3,6	300	155	485	300	180	105	240	22
12,5	12,5	3,6	300	155	485	300	180	105	240	22
16	14; 16	8,4	350	195	560	375	227	135	290	37
17,5	17,5	8,4	350	195	560	375	227	135	290	37
19	19; 20,5	13,2	420	235	670	450	272	165	350	58
22	22	13,2	420	235	670	450	272	165	350	58
26	26	20,4	490	280	750	530	320	200	410	92
28	28	20,4	490	280	750	530	320	200	410	92
32	32	32,0	560	325	850	610	370	235	470	137
34	34	32,0	560	325	850	610	370	235	470	137
38	38	53,0	640	370	950	700	425	270	540	189
40	40	53,0	640	370	950	700	425	270	540	189
46	44; 46	90,0	720	415	1 050	800	480	305	610	271

При заказе уточнять: тип I (стальной) или тип II (чугунный); Левое или Правое исполнение

ООО «Микрон-Марин»
г. Санкт-Петербург
E-mail: micron@micron-marine.ru
Тел.: (812) 322 – 89 – 22

ООО «Микрон-Марин»
г. Н. Новгород
E-mail: info_nn@micron-marine.ru
Тел.: (831) 233 – 01 – 23

Стопоры роликовые

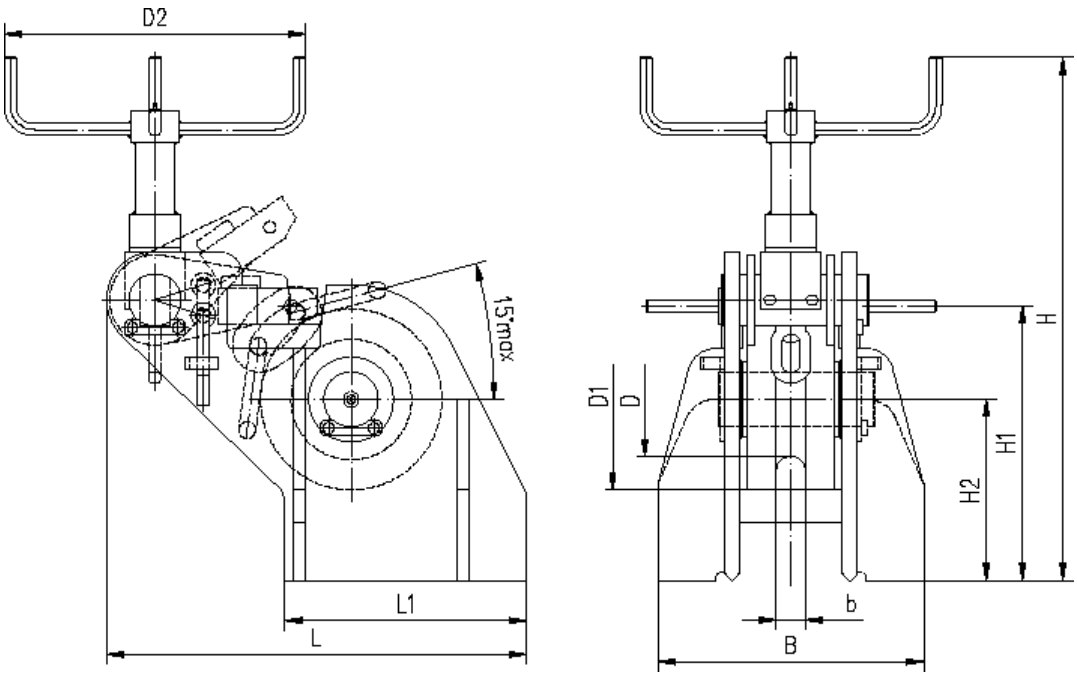

Типоразмер (калибр цепи)	D	D1	D2	b	L	L1	B	H	H1	H2	Масса, кг
26-28	190	300	500	48	695	400	440	868	455	300	220
32-34	195	360	570	60	805	450	530	968	535	350	345
36К3	210	380	570	64	860	500	530	1 003	570	375	380
38-40	375	440	750	70	1 248	682	600	1 005	545	330	410
38К2	210	380	570	64	860	500	512	1 003	570	375	370
50-54	330	550	600	86	1 200	700	750	1 275	795	520	970

ООО «Микрон-Марин»
г. Санкт-Петербург
E-mail: micron@micron-marine.ru
Тел.: (812) 322 – 89 – 22

ООО «Микрон-Марин»
г. Н. Новгород
E-mail: info_nn@micron-marine.ru
Тел.: (831) 233 – 01 – 23

УКЦ ОСТ5.2272

Устройства отдачи коренного конца якорной цепи (УКЦ / Жвака-Галс)
ОСТ5.2272, тип 1

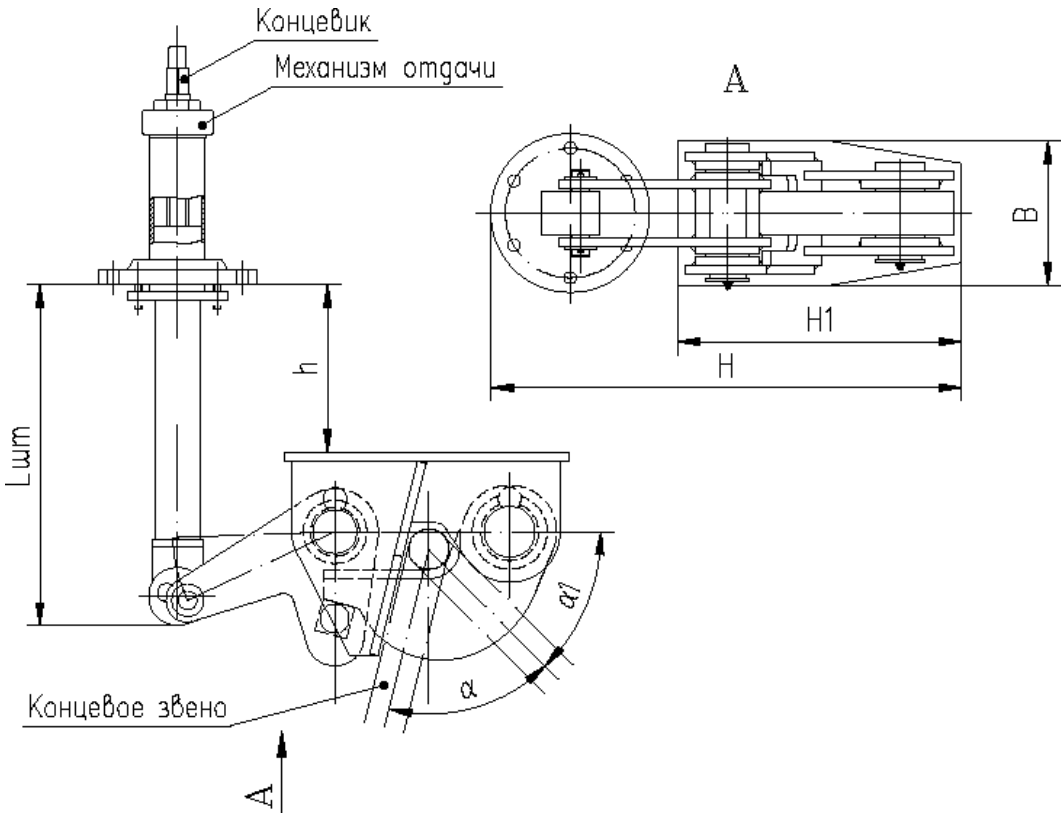

Типоразмер (калибр цепи)	h	α	α1	B	H	H1	Масса,кг
9 - 11	15...350	65	30	106	207	120	5,3
12,5 - 14	15...350	65	30	106	207	120	5,4
16 - 17,5	15...350	68	36	130	248	150	7,5
19 - 22	15...350	63	44	165	307	190	11,5
26 - 28	50...500	64	38	130	438	242	30,1
32 - 34	50...500	58	43	160	516	304	44,5
38 - 40	50...500	63	38	180	568	350	57,8
44 - 46	50...500	59	45	200	632	394	77,2

При заказе указывать: Длину штока механизма отдачи (L шт);
Исполнение хвостовика (под маховик/валиковую проводку)

ООО «Микрон-Марин»
г. Санкт-Петербург
E-mail: micron@micron-marine.ru
Тел.: (812) 322 – 89 – 22

ООО «Микрон-Марин»
г. Н. Новгород
E-mail: info_nn@micron-marine.ru
Тел.: (831) 233 – 01 – 23

Устройства отдачи коренного конца якорной цепи (УКЦ / Жвака-Галс) ОСТ5.2272, тип 2

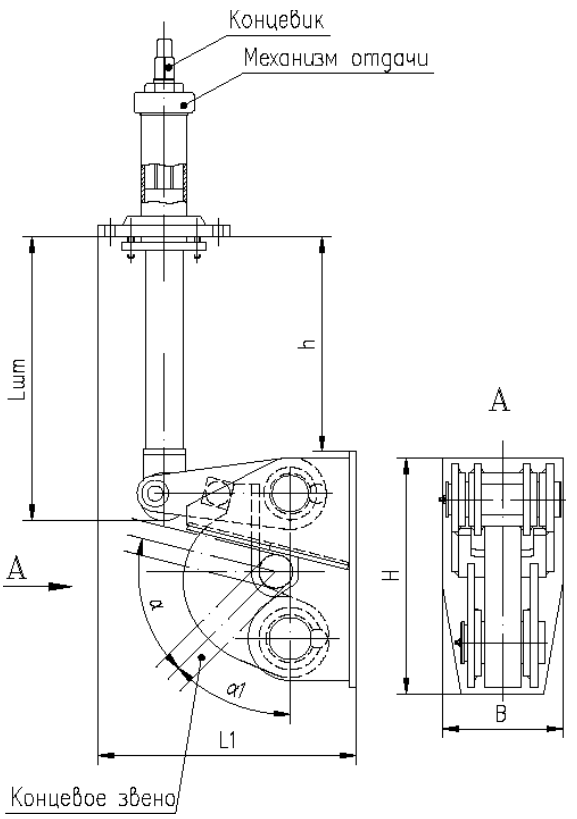

Типоразмер (калибр цепи)	h	α	α1	B	L	H	Масса,кг
9 - 11	85...350	65	30	106	144	120	5,3
12,5 - 14	85...350	65	30	106	144	120	5,4
16 - 17,5	85...350	68	36	130	173	150	7,5
19 - 22	85...350	63	44	165	208	190	11,5
26 - 28	100...500	64	38	130	310	242	30,1
32 - 34	100...500	58	43	150	357	304	44,5
38 - 40	100...500	63	38	180	397	350	57,8
44 - 46	100...500	59	45	200	435	394	77,2

При заказе указывать: Длину штока механизма отдачи (L шт);
Исполнение хвостовика (под маховик/валиковую проводку)

ООО «Микрон-Марин»
г. Санкт-Петербург
E-mail: micron@micron-marine.ru
Тел.: (812) 322 – 89 – 22

ООО «Микрон-Марин»
г. Н. Новгород
E-mail: info_nn@micron-marine.ru
Тел.: (831) 233 – 01 – 23

Устройства отдачи коренного конца якорной цепи (УКЦ / Жвака-Галс) ОСТ5.2272, тип 3

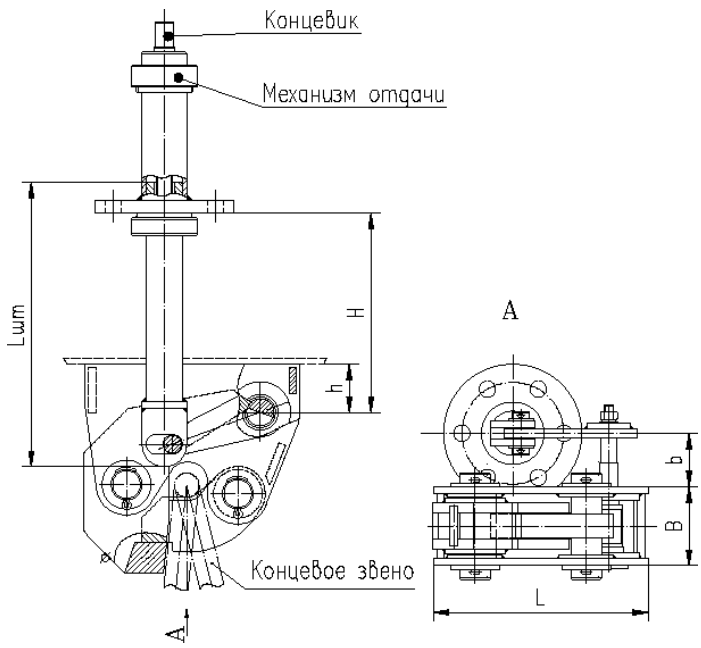

Типоразмер (калибр цепи)	H	h	L	B	b	Масса,кг
16 - 17,5	210…580	30	158	68	44	13,0
19 - 22	210…580	35	194	76	54	16,8
26 - 28	230…600	52	242	92	60	24,5
32 - 34	320…810	60	306	110	65	66,3
38 - 40	320…810	65	354	130	76	76,5
44 - 46	340…830	80	404	150	85	107,5
50 - 54	360…850	100	492	190	100	173,0
58 - 62	360…850	100	548	225	118	223,0
68 - 73	250…1110	110	635	260	138	330,0
78 - 81	270…1130	130	715	288	155	425,0
87 - 92	280…1140	145	810	312	175	600,0
97 - 102	300…1160	160	898	338	192	800,0
107 - 111	320…1180	182	937	366	208	978,0

При заказе указывать: Длину штока механизма отдачи (Lшт);
Исполнение хвостовика (под маховик/валиковую проводку)

ООО «Микрон-Марин»
г. Санкт-Петербург
E-mail: micron@micron-marine.ru
Тел.: (812) 322 – 89 – 22

ООО «Микрон-Марин»
г. Н. Новгород
E-mail: info_nn@micron-marine.ru
Тел.: (831) 233 – 01 – 23

Держатель буксирного каната ОСТ5.2239

Станционарный, тип С

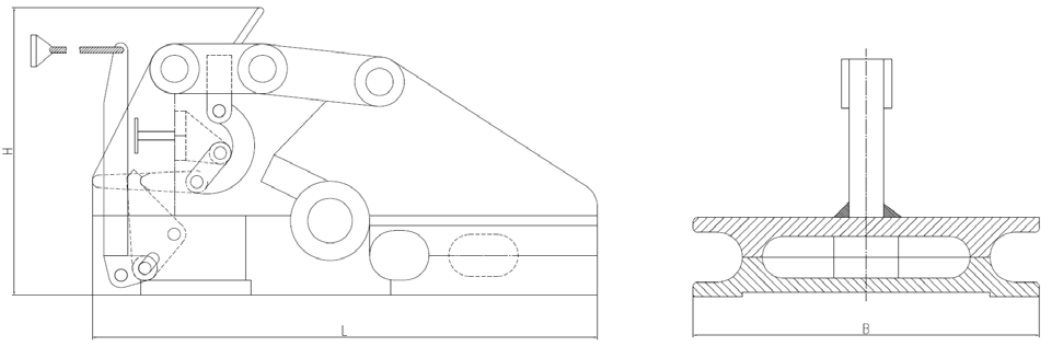

Предельная нагрузка кН (тс)	L	B	H	Масса, кг
390 (39)	530	360	315	69
650 (65)	690	450	400	140
1550 (155)	1020	700	580	410

Переносной, тип П

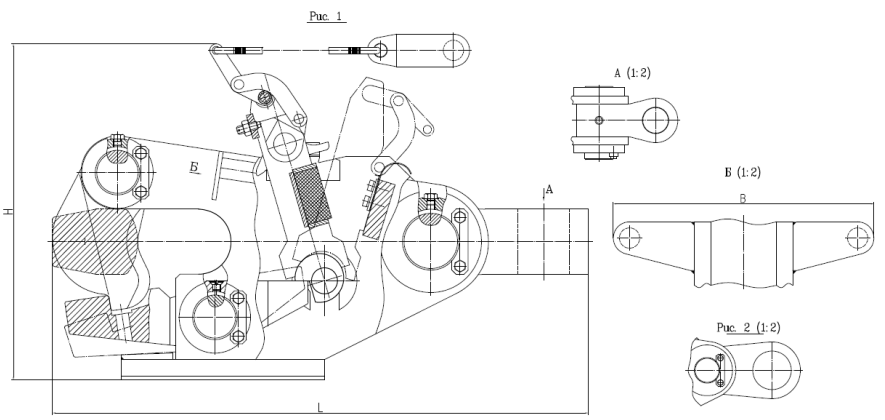

Предельная нагрузка кН (тс)	L	B	H	Масса, кг
240 (24)	445	270	300	29
390 (39)	506	280	320	42
650 (65)	565	300	360	60
1050 (105)	660	320	412	95

ООО «Микрон-Марин»
г. Санкт-Петербург
E-mail: micron@micron-marine.ru
Тел.: (812) 322 – 89 – 22

ООО «Микрон-Марин»
г. Н. Новгород
E-mail: info_nn@micron-marine.ru
Тел.: (831) 233 – 01 – 23

ПРОФИЛИ СТАЛЬНЫЕ ГНУТЫЕ ЛИСТОВЫЕ С ТРАПЕЦИЕВИДНЫМ ГОФРОМ ГОСТ 9234

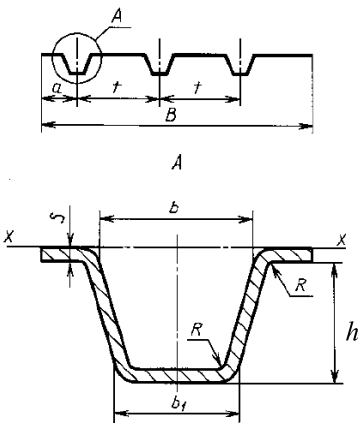

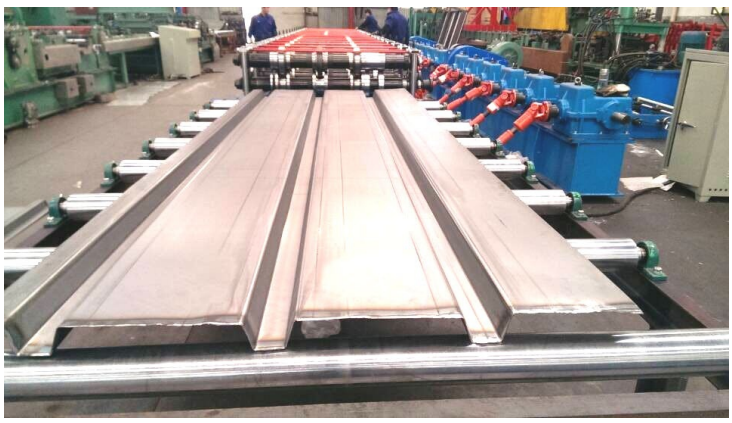

Профиль изготавливается на прокатной линии.

Длина изготавливаемого профиля: от 2,2 до 12 метров включительно

Скорость профилирования: до 10 метров в минуту

Вид заготовок: листовая, рулонная сталь

Марка стали: согласно ГОСТ9234-74-Ст3

Допускается применение, как судостроительных сталей, так и цветных металлов и сплавов.

Номенклатура изготавливаемых профилей:

s	B	h	t	R	a	b	b1
2	900	50	300	4	100	80	50
2	1050	50	300	4	100	80	50
3	1200	60	400	8	100	80	60
3	900	60	300	8	100	80	60
3	1050	60	350	8	100	80	60
4	1200	60	400	8	100	80	60
4	900	60	300	8	100	80	60
4	1050	60	350	8	100	80	60

ООО «Микрон-Марин»
г. Санкт-Петербург
E-mail: micron@micron-marine.ru
Тел.: (812) 322 – 89 – 22

ООО «Микрон-Марин»
г. Н. Новгород
E-mail: info_nn@micron-marine.ru
Тел.: (831) 233 – 01 – 23

ООО «Микрон-Марин»

ИНН 4716036566

КПП 471601001

г. Санкт-Петербург

E-mail: micron@micron-marine.ru

Тел.: (812) 322 – 89 – 22

г. Нижний Новгород

E-mail: info_nn@micron-marine.ru

Тел.: (831) 233 – 01 – 23